KARER

KGHM ZANAM

TEKNİK BROŞÜR

ROBUST T10

YER ALTI PERSONEL VE YÜK TAŞIYICI

SWT ROBUST T10



** Resim yalnızca teklif amaçlıdır ve gerçek araçtan farklılık gösterebilir.*

SWT ROBUST T10 kendinden tahrikli taşıma aracı, metan içermeyen yer altı madenlerinde, metal cevherleri ve mineral kaynakları çıkarımında **personel ve diğer malzemelerin taşınması** için tasarlanmıştır. İşçilerin taşınmasının yanı sıra, kurtarma ekipleri için **acil durum** aracı olarak ve **aletlerin, makine parçalarının, itici gazların veya maden ankrajlarının teslimatı** için de kullanılabilir.

Güçlendirilmiş çerçeve ve gövdeye sahip **sağlam yapı**sı sayesinde, makine yüksek performans ve mükemmel verimliliğin gerekli olduğu zorlu yer altı uygulamalarına karşı artırılmış bir dirence sahiptir. **ROPS (EN ISO 3471:2008) ve FOPS (Level II) (EN ISO 3449:2008) onaylı kabin**i ve fail safe fren sistemi (SAHR) ile zorlu yer altı madencilik koşullarının gerekliliklerini tam olarak sağlamaktadır.

İyi denge ve doğru seçilmiş bir tahrik ve fren sistemi, bu aracın, **boylamasına** eğimi (seyahat yönünde) **15°'ye kadar** ve **enine** eğimi **8°'ye kadar** olan tünellerde kullanılmasını sağlar. Katalitik filtreli susturucusu ve **Euro 5 (Faz V)** emisyon standartlarına uygun **DEUTZ** (Almanya) marka motoru sayesinde gürültü ve emisyon açısından çalışma ortamını iyileştirir.

Dünyanın **en zorlu arazi şartlarına uyumlu** (çamur, kar, çöl) ve en dayanıklı arazi araçlarının başında bulunan, efsanevi dayanıklılığıyla ünlü **Land Cruiser'ın şasi, transmisyon, diferansiyel ve aks altyapısı**nı sunmaktadır.

KAPASİTELER	
Personel veya Materyal	1+9 veya 800 kg

BOYUTLAR	
Toplam Uzunluk	$5.650^{\pm 50}$ mm
Genişlik kabin üstü / arka aynalar	$2.080^{\pm 20}$ mm
Yükseklik (Düşük Profil) -lastik ops. 1 (225/75 R16) -lastik ops. 2 (245/75 R16) -lastik ops. 3 (235/85 R16)	 $1.880^{\pm 40}$ mm $1.895^{\pm 40}$ mm $1.910^{\pm 40}$ mm
Yükseklik (Yüksek Profil) -lastik ops. 1 (225/75 R16) -lastik ops. 2 (245/75 R16) -lastik ops. 3 (235/85 R16)	 $2.100^{\pm 40}$ mm $2.115^{\pm 40}$ mm $2.130^{\pm 40}$ mm
Yerden Yükseklik	210 mm

HIZLAR	
Maks. İleri Hız	40,0 km/saat
Geri Vites Hızı	15,0 km/saat

AĞIRLIKLAR	
Çalışma Ağırlığı	$2.900^{\pm 100}$ kg
Yüklü Ağırlık	$3.900^{\pm 100}$ kg
Ön Aks (boş)	$1.500^{\pm 50}$ kg
Arka Aks (boş)	$1.400^{\pm 50}$ kg
Ön Aks (yüklü)	$1.600^{\pm 20}$ kg
Arka Aks (yüklü)	$2.300^{\pm 80}$ kg

DÖNÜŞ YARIÇAPI	
İç- sol	$5.100^{\pm 200}$ mm
Dış – sağ	$7.600^{\pm 200}$ mm



KABİN	
Tip	Kaynaklı yapı Camlı ROPS/FOPS sertifikalı
Oturma	2 koltuk + 8 kişilik oturma alanı Baş desteği+emniyet kemeri Toyata marka koltuklar
Yönlendirme	Direksiyon
Havalandırma	Standart olarak hava fanı
Göstergeler, Ölçüm Cihazları	LCD ekran Akü akım kesici Kilometre sayacı Çalışma saati



DİZEL MOTOR	
Model	DEUTZ TCD 2.9 L4 HT
Güç	55,4 kW@2.200 rpm
Maks. Tork	375 Nm@1.400rpm
Silindir	Sıralı 4
Soğutma Sistemi	Bakır su radyatörü
İndüksiyon Sistemi	Şnorkelli kuru filtre
Emisyon	Faz V (Euro 5)
Egzoz	DOC + DPF + Difüzör
Yakıt Tankı	90 Litre

AKSLAR	
Sürüş Sistemi	4x4 çekiş
Marka	TOYOTA
Ön Aks ✓ Diferansiyel ✓ Süspansiyon	 Standart, ıslak Hidrolik
Arka Aks ✓ Diferansiyel ✓ Süspansiyon	 Standart, ıslak Pnömatik

VİTES KUTUSU	
Marka	TOYOTA
Model	5 vites (ileri) 1 vites (geri) Mekanik

İZİN VERİLEN ÇALIŞMA KOŞULLARI	
Ortam Sıcaklığı	Maks. +55°C
Boyuna Eğim	15°
Enine Eğim	8°
Minimum Tünel Boyutları	Genişlik 4.200 mm
	Yükseklik 2.100 mm



TEKERLEKLER	
Lastik Tipi	İç lastiksiz
Lastik Ebatı/Model *1	225 / 75 R16
Marka / Model	BF Goodrich
	Çamurlu Arazi T/A KM2
Jant	Çelik
Yedek Lastik	Standart

FREN SİSTEMİ	
Tip	Hidrolik
Servis Freni	Kuru
	Havalı disk
Acil - Park Freni (Fail Safe)	SAHR (Yay uygulamalı hidrolik salımlı) (arka aksta)
	Elektrikli kontrol



YANGIN BASTIRMA SİSTEMİ	
Marka	KGHM ZANAM
Yangın bastırma sistemi manuel olarak devreye alınır.	
Ek manuel yangın söndürücü tüpü	

GÖRÜŞ VE İZLEME	
Kameralar*2	Opsiyon
LCD Monitörler*3	Opsiyon

ELEKTRİK SİSTEMİ	
Alternatör	12 V
Aküler*4	12V 65-70Ah
	Kurşun-asit batarya
Aydınlatma	Yol ve park lambaları
	LED
Ek Aydınlatma	Konum ve yön sinyal lambaları
	Flaş lambaları
Koruma Derecesi	IP-56 Alternatör hariç ✓ Kornalar ✓ Elektrik motorları ✓ Akü ayırıcı
Akustik Sinyaller	Platformda taşınan kişiler için acil durum iletişimi amacıyla kullanılan optik-akustik yedek sinyalizasyon cihazı

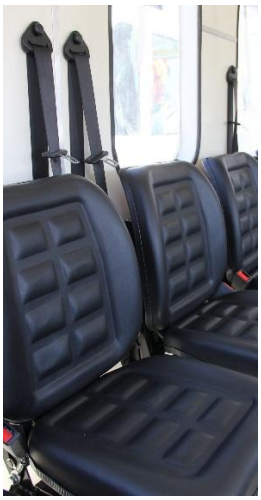

OPSİYONLAR
***1 Lastik markası / tipi**
BF Goodrich 235/85 R16, All terrain T/A KM2, iç lastik
***2 Kameralar**
4 x kamera “Çevre Görünümü” sistemi, 360° araç görüş izleme, Bosch marka
***3 LCD Monitörler**
Operatör kabininde 1 adet monitör “Çevre Görünümü” desteği
Klima
Ek ekipman – talep üzerine
✓ Çeki demiri
✓ Tekerlek takozları
✓ Yol işaretleri
✓ Yol işaretleri için kullanılan stantlar
✓ Tozlu yangın söndürücü
✓ Sabitleme mekanizmalı sedye
✓ Acil çıkış cihazı için sepet

SWT ROBUST T10
Düşük profil versiyon

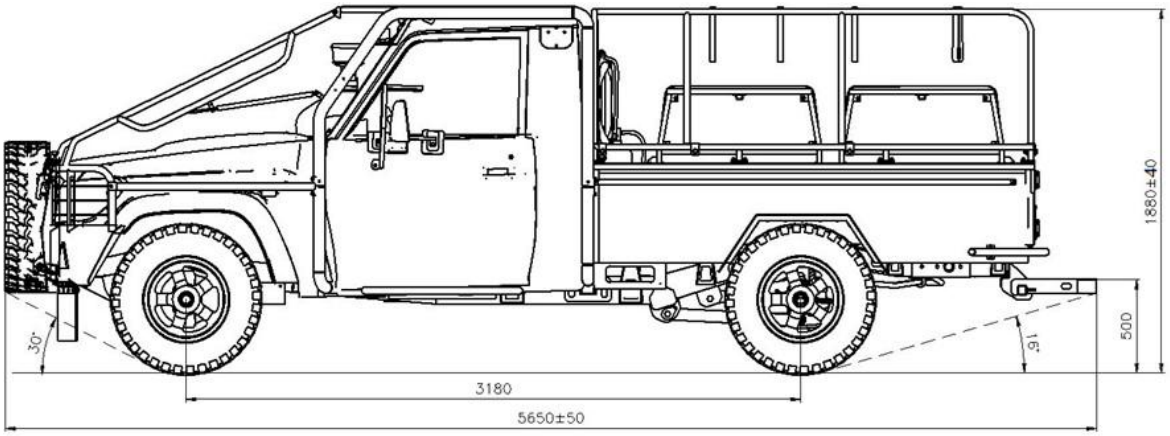

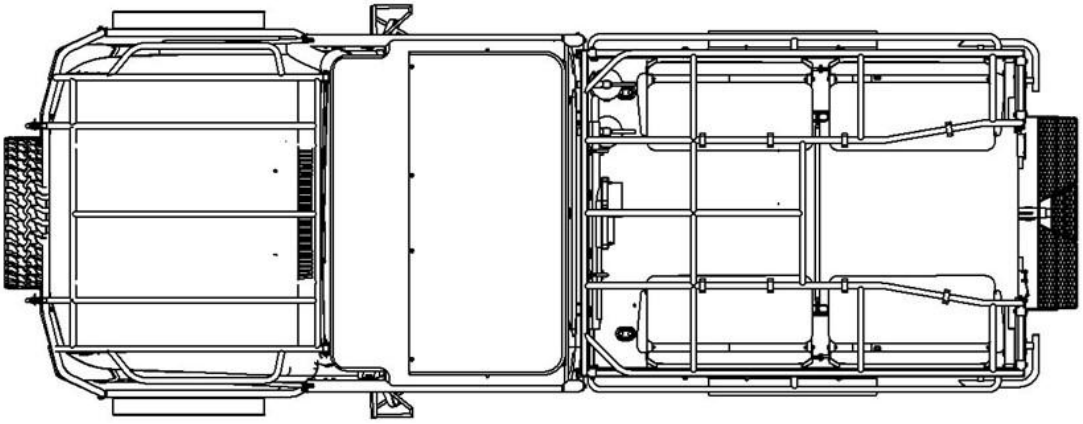

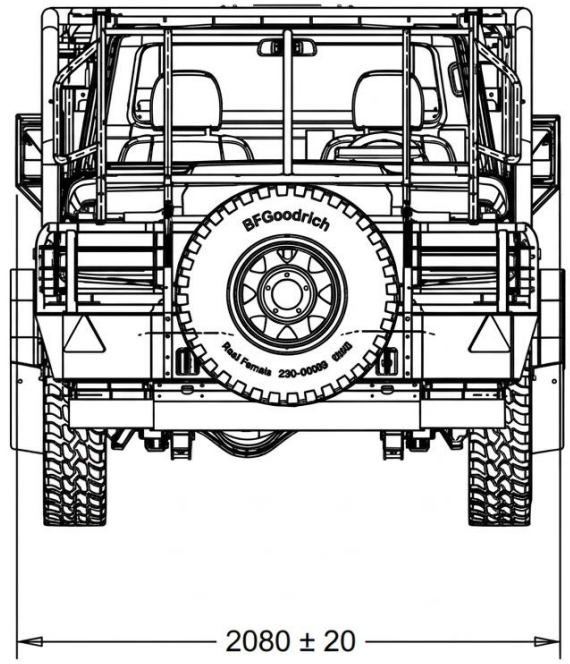

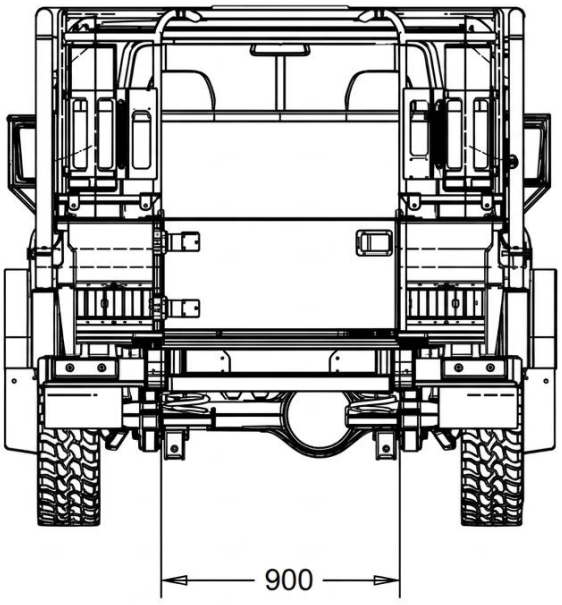

SWT ROBUST T10
Yüksek profil versiyon

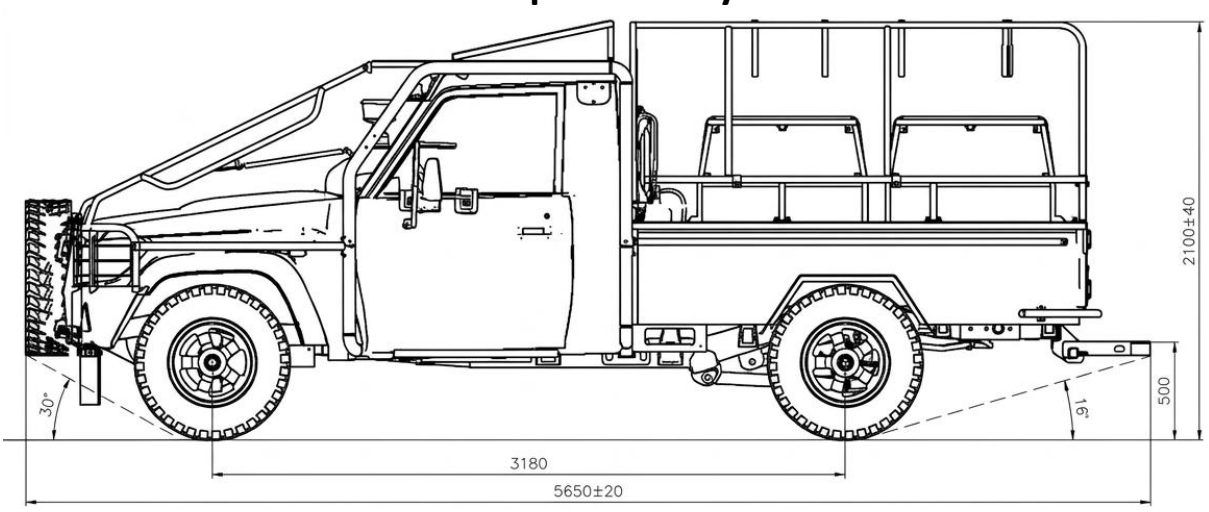

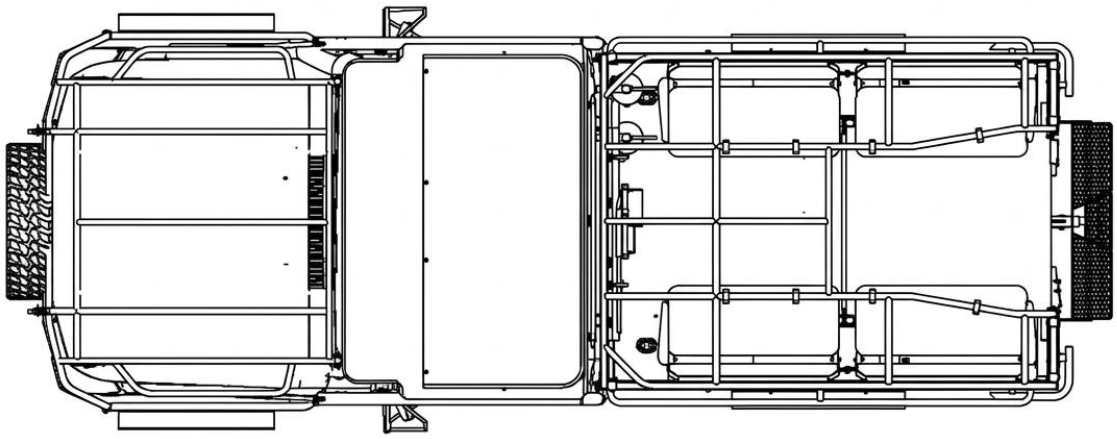

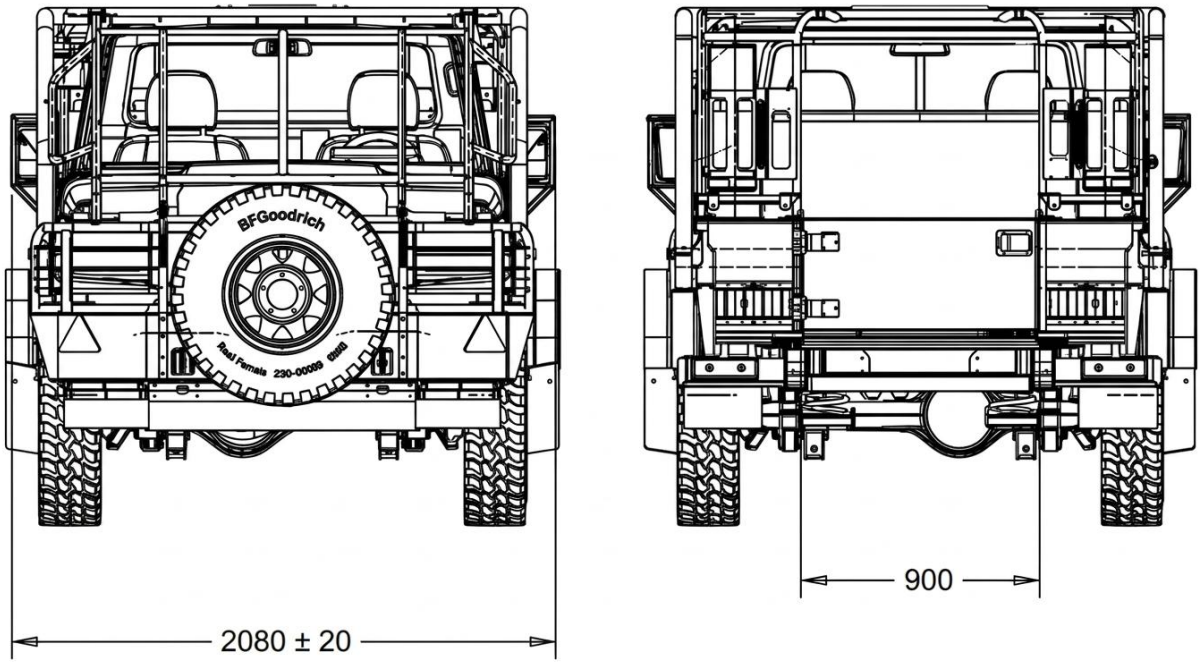

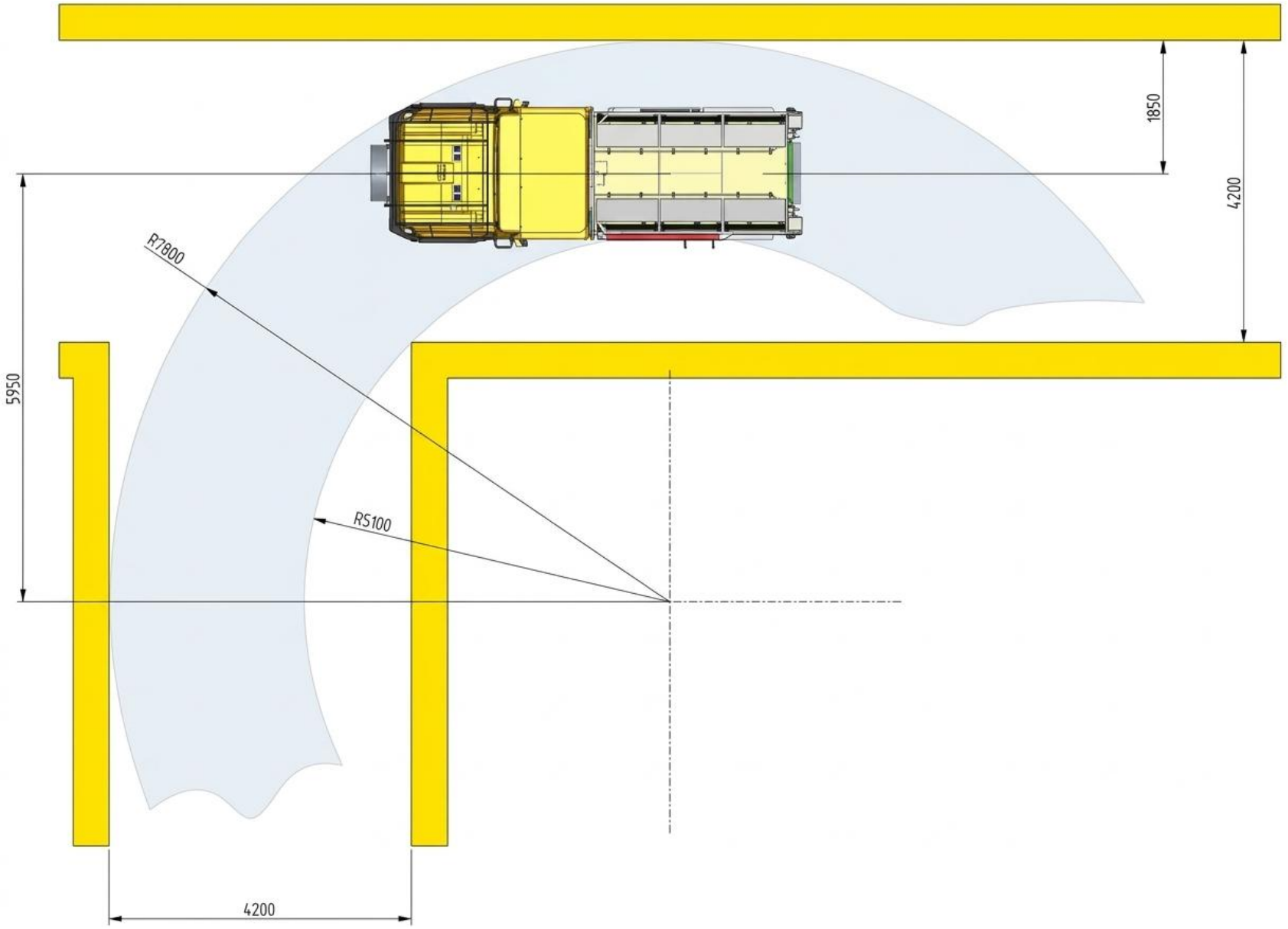
1850
4200
R7800
5950
RS100
4200



KARER

KARER KARADAVUT ERDEM MAKİNA ENERJİ SANAYİ VE TİCARET LİMİTED ŞİRKETİ

+90 553 531 77 50 satis@karer.tr

Ostim OSB Mh. 1235. Cd. No:81 Yenimahalle / ANKARA

www.karer.tr