TEKNİK BROŞÜR

UT 50

YER ALTI KAMYONU

25 M^3 DAMPER KASA HACMİ, 50 TON YÜKLEME KAPASİTESİ



KARER UT 50, belden kırma, 50 ton taşıma kapasiteli bir yer altı maden kamyonudur. Zorlu çalışma koşullarının üstesinden kolayca gelebilen yenilikçi özellikleriyle, üretkenliğinizi en üst düzeye çıkarmanıza yardımcı olacak güçlü güç, dayanıklılık ve güvenilirlik sunar.

Ağır hizmet tipi şasi, zorlu yer altı ortamlarıyla başa çıkmak üzere tasarlanmıştır. Merkezi mafsal, arıza süresini azaltmak, işletme maliyetlerini düşürmek ve ön ve arka şasilerin zorlu çalışma koşullarında zeminle iyi bir temas kuracak şekilde serbestçe dönebilmesini sağlamak için bakım gerektirmeyen, tamamen sızdırmaz bir döner mafsal kullanır.

Hızlı tepki, mükemmel verimlilik ve uzun servis ömrü sunan Euro 3 veya opsiyonel Faz V (Euro 5) VOLVO PENTA (İsveç) motorunu kullanır.

Otomatik vitesli ALLISON marka şanzıman, benzersiz şanzıman verimliliği ve kontrol edilebilirliği sağlar. Şanzıman dayanıklıdır, uzun servis ömrüne sahiptir ve kilitleme mekanizmasıyla donatılmıştır.

KESSLER (Almanya) marka dört tekerleğin tamamı, yaylı, hidrolik olarak serbest bırakılan, normalde kapalı ıslak çok diskli frenlerle donatılmıştır. Bu frenler, frenlemeyi desteklemek için otomatik kontrollü bir hidrolik retarder ile bir araya gelerek araca mükemmel fren performansı sağlar.

ROPS/FOPS sertifikalı kabin, soğutma ve ısıtma klima sistemleri, ergonomik olarak tasarlanmıştır.

Elektromekanik ve hidrolik entegre kontrol sistemi, insan ve makine güvenliğini sağlamak için tüm ekipman parametrelerini gerçek zamanlı olarak izler. Kabin, çeşitli bilgilerin hızlı bir şekilde görüntülenmesini ve arıza teşhisi yapılmasını sağlar.

KAPASİTELER	
Standart Damper Kasa Hacmi	25 m^3
Yükleme	50.000 kg
Maksimum Tırmanma Açısı	14°
Damper Açısı	62°
Salınım (Osilasyon)	8°

BOYUTLAR	
Uzunluk*En*Yükseklik (cm)	1146*315*320
Yerden Minimum Yükseklik	46 cm

HIZLAR	
Hız (1. Vites) (Ön)	6,7 km/saat
Hız (2. Vites) (Ön)	9,9 km/saat
Hız (3. Vites) (Ön)	13,3 km/saat
Hız (4. Vites) (Ön)	19,8 km/saat
Hız (5. Vites) (Ön)	26,7 km/saat
Hız (6. Vites) (Ön)	39,8 km/saat
Hız (1. Vites) (Geri)	4,8 km/saat
Hız (2. Vites) (Geri)	8,5 km/saat

AĞIRLIKLAR	
Çalışma Ağırlığı	49.000 kg
Yüklü Ağırlık	99.000 kg
Ön Aks (Boş)	32.500 kg
Arka Aks (Boş)	16.500 kg
Ön Aks (Yüklü)	42.000 kg
Arka Aks (Yüklü)	57.000 kg

* Ağırlık seçeneklere göre değişebilir.

AKTARIM (TRANSMİSYON)	
Tork Konvertörü ve Şanzıman	
Marka	ALLISON
Model	6625
Kilitleme fonksiyonlu tork konvertörlü otomatik şanzıman (aktarım)	
Hidrolik retarder fonksiyonu	
Özellikler	6 ileri hız vitesi 2 geri hız vitesi

AKSLAR	
Marka	Kessler (Almanya)
Ön Aks Salınım (Osilasyon)	Model: D106 SAHR Standart
Arka Aks Sabit	

FRENLER
Yaylı fren ve tamamen kapalı çok diskli ıslak fren
Servis freni, park freni ve acil freni entegre
Ön aks için bir ve arka aks için bir olmak üzere iki bağımsız boru hattı kontrolü
Otomatik fren aktivasyon sistemi
Manuel acil fren serbest bırakma pompası standarttır. Motorun durması durumunda, kamyon kolayca yer altından çekilebilir.



DİZEL MOTOR (EURO 5)	
Model	VOLVO TWD 1683 VE
Güç	585kW(784Hp)@1900rpm
Maks. Tork	3650Nm@1200rpm
Silindir	Sıralı 6
Elektrik	24 V
Kontrol Sistemi	Elektronik yakıt enjeksiyon sistemi
Soğutma sistemi	Su soğutmalı
Starter	24 V
Emisyon	Faz V (Euro 5)
Hava Alımı (Girişi)	Turboşarjlı Kuru hava filtrasyonu Ön filtrasyon İki aşamalı filtrasyon
Egzoz sistemi	Ultra düşük kükürtlü yakıt ve AdBlue
Ortalama Yakıt Tüketimi	45 litre/saat

TANK KAPASİTELERİ	
Yakıt Tankı	700 litre
Damper Kasa Hidrolik Yağ Tankı	250 litre
Fren Hidrolik Yağ Deposu	100 litre

ELEKTRİK	
Akü	2 * 12V, 165 Ah
Starter	7 kW / 24 V
Dinamo (Alternatör)	28 V, 150 A
Kilitlemeli ikili güç ana şalteri standart	
Korna/geri vites sireni standart	
Yanıp sönen uyarı ışıkları standart	
Park/fren gösterge lambaları standarttır	
Kontrol Sistemi	Programlanabilir
	Dahili arıza teşhis sistemi
	Araç arızası kendi kendine teşhis sistemi
	Motor arıza teşhis sistemi
	Şanzıman arıza teşhis sistemi
	Direksiyon, damperli kamyon kaldırma ve indirme için elektronik limit fonksiyonu
	Otomatik park/durdurma
	Yangın bastırma
	Etkinleştirilmiş otomatik güç kesme fonksiyonu
	Otomatik hidrolik retarder
	7” renkli ekran
Kamera Sistemi	Arkada 1 tane kamera
	Kabinde 1 tane monitör
Korna	1 tane önde 1 tane arkada
Sürüş Işıkları	
Ön	2 tane LED
Arka	3 tane LED
Kabin	3 tane LED
Fren (Arkada)	2 tane LED
Dönüş Sinyali	2 tane önde 2 tane arkada
Kırmızı ve Yeşil Gösterge Işıkları	2 tane önde 2 tane arkada
Geri Vites Alarmı	1 tane

Kabin

Kabin, bacak mesafesini artırarak ve pedal konumunu iyileştirerek operatör yorgunluğunu azaltan mükemmel bir ergonomik çalışma alanı sunmaktadır.

Kabin, operatörün güvenliğini korumak için ROPS/FOPS sertifikasına sahiptir.

Kapalı kabin iç kısmı, sadece güzel ve konforlu olmakla kalmayıp aynı zamanda toz önleme ve gürültü azaltmada da etkili olan 25 mm alev geciktirici ve gürültü azaltıcı iç kumaştan üretilmiştir.

Kabin ve şase, kabinin titreşimini azaltmak için kauçuk amortisörlerle sabitlenmiştir.



KABİN
ROPS sertifikalı (ISO 3471)
FOPS sertifikalı (ISO 3449)
Kapalı klimalı kabin
Geniş ön cam, sürgülü camlar ve dikiz aynaları
Dört sızdırmazlık şeridi kullanılan lamine cam pencereler, cam içeriden ve dışarıdan çıkarılabilir
Ses emici, gürültü azaltıcı ve alev geciktirici iç kısım ve ısı yalıtımı pamuk
Tozu azaltmak için yıkanabilir kabin zemini
Ayarlanabilir kumanda kolu ve kol dayanağı
Kabin için üç noktalı giriş sistemi
Ana devre kesici serbest bırakma düğmesi
Acil çıkış
Ana devre kesici uzaktan salma butonu

KOLTUK
Sürücü koltuğu, iki noktalı emniyet kemerine sahip ayarlanabilir yaylı şok emicidir.
Ekipman titreşim seviyesi EM1 ile uyumludur.
Süspansiyonlu koltuk yukarı ve aşağı, öne ve arkaya ayarlanabilir.
Ayarlanabilir sırt desteği
Ayarlanabilir kolçaklar

GÖSTERGE PANELİ
Renkli 7” ekran, çeşitli arayüzler arasında esnek bir şekilde geçiş yapmanızı, parlaklığı, süreyi, program indirme/yüklemeyi ve diğer işlemleri ayarlamanızı sağlar.
Ekran, makine parametrelerini ve çeşitli alarm bilgilerini görüntüleyebilir, operatörün kamyonun gerçek zamanlı durumunu anlamasına ve kamyonu daha verimli ve güvenli bir şekilde çalıştırmasına olanak tanır.
Endüstriyel standart akıllı kontrol sistemi
Uyarı ve alarm sistemleri sesli ve ışıklı alarm uyarılarına sahiptir
Gösterge panelinde tam fonksiyonlu anahtar kontrolü, açıkça renklendirilmiş durum ve uyarı ışıkları, arıza teşhisi ve iletişim arayüzü bulunur.

TEKERLEKLER	
Lastik Ebatları	35.65 R33 ETNT

Şasi

Ağır hizmet tipi arka bileşenler, parçacık sızıntıları, arızalar ve boşalma sırasında daha iyi denge sağlar. Ağır hizmet tipi ön bölme ve kabin, tünel duvarlarına çarpma ve darbelerden kaynaklanan hasarı ve aza indirir.

Malzeme kalınlığını optimize etmek, atıl ağırlığı azaltmak, genel taşıma kapasitesini iyileştirmek için yüksek mukavemetli alaşımlı Q460C çelik plakalar kullanılmıştır. Yüksek yapısal güvenilirliğe ve uzun hizmet ömrüne sahiptir.

Damperli kasa, nakliye sırasında genel dayanıklılığı artırmak için kutu tipi bir yapı benimsemiştir ve tünel duvarlarının darbe ve çarpışmasından kaynaklanan hasarı azaltmak ve hizmet ömrünü uzatmak için optimize edilmiştir.

ŞASİ
Yüksek mukavemetli, aşınmaya dayanıklı çelikten yapılmış damperli kasa
Merkezi menteşe döner bağlantıdır.



HİDROLİK SİSTEM
Kabin kapısı kilitli olmadığında kamyon frenlenir.
Hidrolik yağ radyatörü ve şanzıman yağ radyatörü olmak üzere iki adet radyatör ile çalışma verimliliği arttırılmıştır.



YÖNLENDİRME (DİREKSİYON) HİDROLİK SİSTEMİ
Yönlendirme (direksiyon) için direksiyon simidi kullanılmaktadır.
Tam hidrolik merkezi mafsallı direksiyon
Direksiyon ana valfi açık tiptir.
İki adet çift etkili direksiyon hidrolik silindir
Direksiyon pompası, değişken deplasmanlıdır.



DAMPER KASA HİDROLİK SİSTEMİ

Direksiyon kullanılmadığında, direksiyon hidrolik pompası çalışma hidrolik pompasıyla birleşerek iş verimliliğini artırır.

Kaldırma silindiri	2 tane
Damper kasa ana vanası	Açık tip
Damper kasa pompası	Değişken deplasmanlı

FREN HİDROLİK SİSTEMİ

Yaylı fren ve tam kapalı çok diskli ıslak freni ile; servis freni, park freni ve acil durum freni entegre edilmiştir.

Otomatik fren aktivasyon sistemi

Manuel acil fren serbest bırakma pompası

ÇALIŞMA ORTAMI KOŞULLARI

Sıcaklık	-15°C ~ +45°C
Rakım	3.000 metrenin altında, belirtilen sıcaklıklarda güç kaybı yoktur.

STANDART ÖZELLİKLER

Taşınabilir yangın söndürücü

Isı kaynağı izolasyon koruyucu kılıfı

Egzoz borusu izolasyon pamuk koruması

Turboşarj koruması

Soğutma fanı koruması

Kilitlenebilir ana güç anahtarı

Otomatik merkezi yağlama sistemi

Acil durdurma butonu önde 2 adet ve kabinde 1 adet

Motor su deposu için manuel basınç tahliye kapağı

Damper kasası kontrol kilitleme cihazı

Ön ve arka şasi kilitleme cihazları

Kapalı kabin

Otomatik kuru tozlu yangın bastırma sistemi

Klima ve soğutma sistemi

Klima ve ısıtma sistemi

Otomatik acil fren serbest bırakma pompası

Geri görüş kamerası sistemi

Ön cam buğu çözücü fonksiyonu

OPSİYONLAR

Acil durum direksiyonu

Otomatik tartım sistemi

Sürüş kayıt cihazı

Lastik basıncı izleme sistemi

İtmeli dorse

Farklı damper kasa hacimleri

Farklı lastikler

Uzaktan kumanda sistemi

Çarpışma önleme sistemi

Üretim yönetim sistemi

İnsansız sürüş sistemi

OPSİYONEL DİZEL MOTOR

Model	VOLVO TAD 1643 VE
Güç	565kW(768Hp)@1900rpm
Maks. Tork	3260Nm@1260rpm
Silindir	Sıralı 6
Elektrik	24 V
Kontrol Sistemi	Elektronik yakıt enjeksiyon
Soğutma	Su soğutmalı
Starter	24 V
Emisyon	Faz III (Euro 3)
Hava Alımı (Girişi)	Turboşarjlı Kuru hava filtrasyonu Ön filtrasyon İki aşamalı filtrasyon
Egzoz Sistemi	DOC + POC + Susturucu
Ortalama Yakıt Tüketimi	50 litre/saat



DOKÜMANLAR

Makine kullanım kılavuzu (Türkçe-İngilizce)

Makine bakım kılavuzu (Türkçe-İngilizce)

Makine yedek parça kılavuzu (Türkçe-İngilizce)

Eğim Performans Verisi

Volvo Penta TAD 1643VE Stage III (Kilitleme devredeyken %3 yuvarlanma direnci varsayıldı)					
Eğim (%)	*0*	*5*	*10*	*15*	*20*
			Oran		
Yüksüz ve Tam Yüklü					
1. Vites (km/saat)	6,5	6,3	6,2	6,0	5,9
2. Vites (km/saat)	9,9	9,5	9,3	9,0	5,0
3. Vites (km/saat)	13,3	13,2	12,9	12,8	
4. Vites (km/saat)	19,8	19,6	8,0		
5. Vites (km/saat)	26,7	19,3			
6. Vites (km/saat)	39,8	1,6			



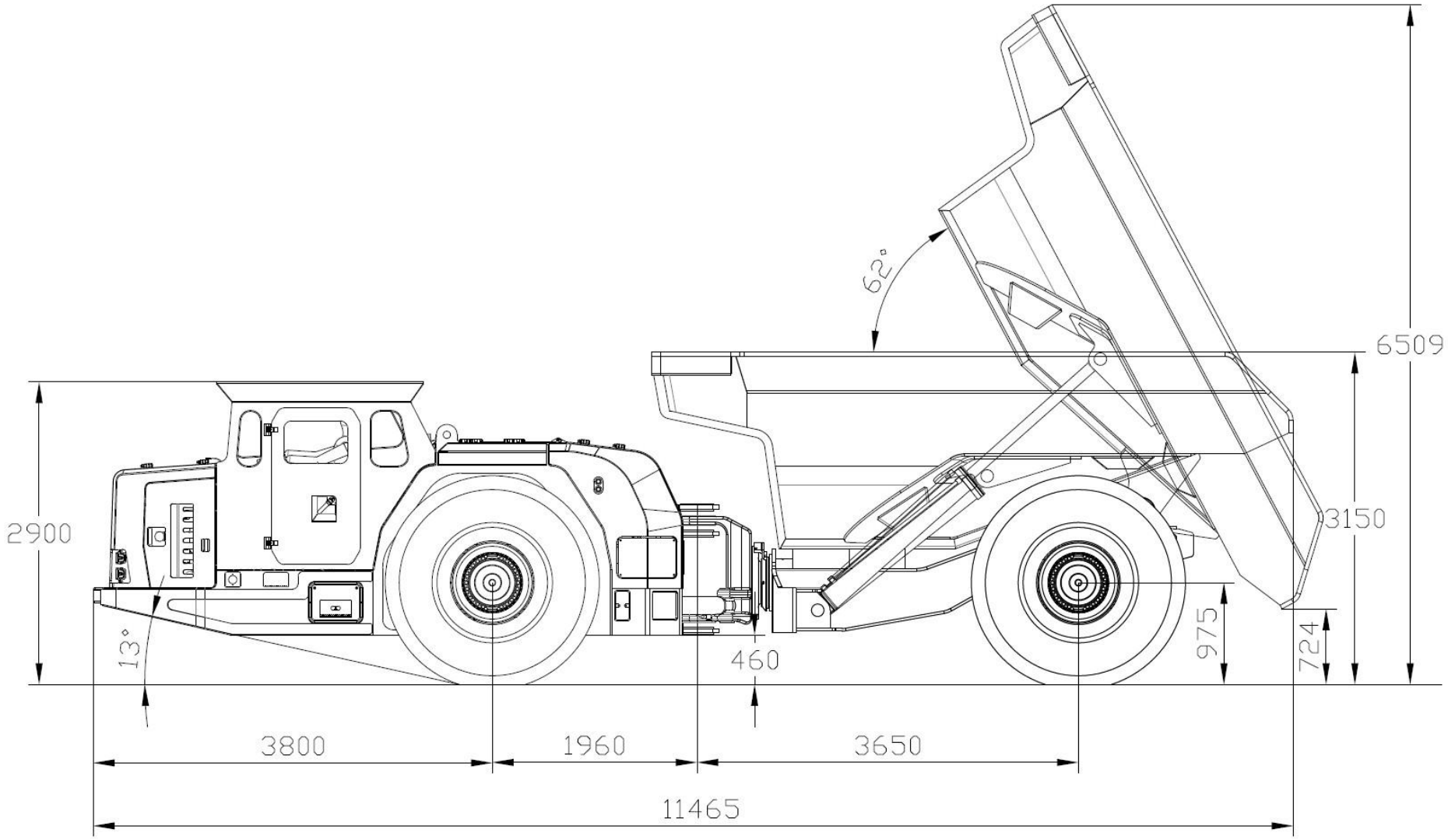
62°
6509
2900
3150
13°
460
975
724
3800
1960
3650
11465

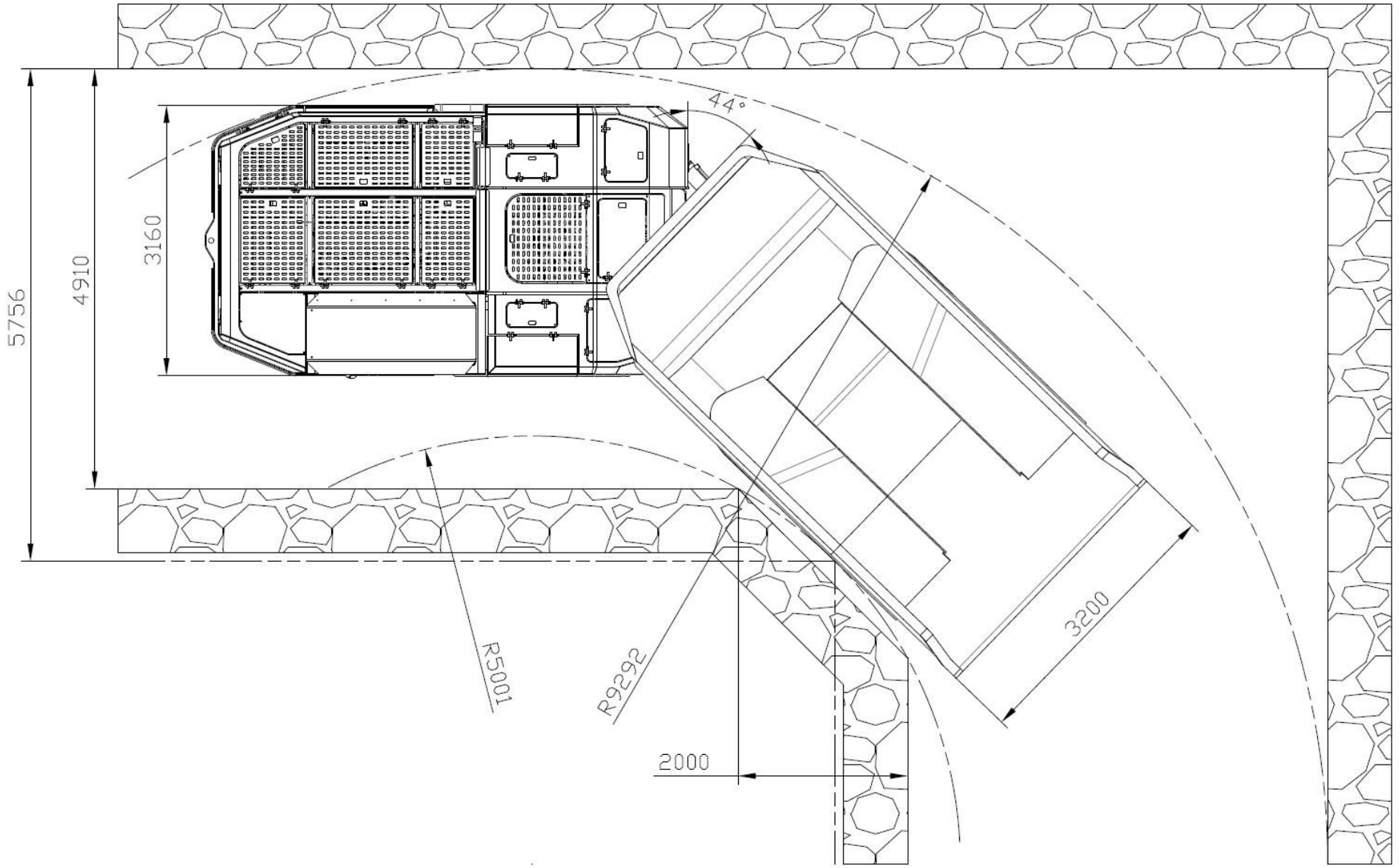
5756
4910
3160
44°
R5001
R9292
3200
2000



KARER

KARER KARADAVUT ERDEM MAKİNA ENERJİ SANAYİ VE TİCARET LİMİTED ŞİRKETİ

+90 553 531 77 50 satis@karer.tr

Ostim OSB Mh. 1235. Cd. No:81 Yenimahalle / ANKARA

www.karer.tr