TEKNİK BROŞÜR

UT 22

YER ALTI KAMYONU

11 M³ DAMPER HACMİ, 22 TON YÜKLEME KAPASİTESİ



KARER UT 22, belden kırma 22 ton kapasiteli bir yer altı maden kamyonudur. En zorlu koşulların üstesinden gelmek için yenilikçi özelliklerle donatılmıştır ve üretkenliğinizi en üst düzeye çıkarmanıza yardımcı olacak güç, dayanıklılık ve güvenilirlik sunmaktadır.

Merkezi mafsal, bakım gerektirmeyen, tamamen sızdırmaz belden kırma tertibatı kullanır. Bu sayede arıza süreleri kısalır, işletme maliyetleri düşürülür, ön ve arka şasiler zorlu çalışma koşullarında zeminle iyi bir temas kuracak şekilde serbestçe dönebilir.

Hızlı tepki, mükemmel verimlilik ve uzun hizmet ömrü sunan Euro 5 (Faz V) veya opsiyonel Euro 3 emisyon VOLVO PENTA motor kullanılmaktadır. Yüksek verimli, düşük yakıt tüketimli ve kolay erişilebilir yedek parçalı Volvo (İsveç) marka motorla içiniz rahat olsun.

Otomatik vitesli DANA şanzıman, benzersiz şanzıman verimliliği ve kontrolü sağlar. Dayanıklı şanzımanı, uzun hizmet ömrüne sahiptir ve bir kilitleme mekanizmasıyla donatılmıştır.

KESSLER (Almanya) marka dört aksın tamamı, yaylı, hidrolik olarak serbest bırakılan, kapalı, ıslak çok diskli frenlerle donatılmıştır. Bu frenler, frenlemeyi desteklemek için otomatik kontrollü bir hidrolik retarder ile bir araya gelerek araca mükemmel fren performansı sağlamaktadır.

ROPS/FOPS sertifikalı kabin, soğutma ve ısıtma klima sistemleri, ergonomik olarak tasarlanmış bir operatör kabini ve kamyonun titreşim seviyesini karşılayan ayarlanabilir süspansiyon ile donatılmaktadır. Bu sayede operatörler, kamyonu güvenli, konforlu ve verimli bir ortamda daha etkili bir şekilde kontrol edebilir.

Elektromekanik ve hidrolik entegre kontrol sistemi, insan ve makine güvenliğini sağlamak için tüm ekipman parametrelerini gerçek zamanlı olarak izler. Kabin, çeşitli bilgilerin hızlı bir şekilde görüntülenmesini ve arıza teşhisi yapılmasını sağlar.

KAPASİTELER	
Standart Damper Hacmi	11 m^3
Yükleme Kapasitesi	22.000 kg
Maksimum Tırmanma Açısı	15°
Damper Açısı	65°
Salınım Açısı	8°

BOYUTLAR	
Uzunluk*En*Yükseklik (cm)	929*226*236
Yerden Minimum Yükseklik	39 cm

HIZLAR	
Hız (1. Vites)	6,0 km/saat
Hız (2. Vites)	10,5 km/saat
Hız (3. Vites)	21,5 km/saat
Hız (4. Vites)	27,7 km/saat

AĞIRLIKLAR	
Çalışma Ağırlığı	23.500 kg
Yüklü Ağırlık	45.500 kg
Ön Aks (Boş)	16.100 kg
Arka Aks (Boş)	7.400 kg
Ön Aks (Yüklü)	21.480 kg
Arka Aks (Yüklü)	24.020 kg

*Ağırlık opsiyonlara göre değişebilir

AKTARMA (TRANSMİSYON)	
Tork Konvertörü	
Marka	DANA
Model	CL8000 Serisi tork konvertörü kilitlemeli
Şanzıman	
Marka	DANA
Model	6000 Serisi
Özellikler	Elektronik vites değiştirme Vites değiştirme işlemi ve entegre kol ile direksiyon Dört ileri ve geri vites

AKSLAR	
Marka	Kessler (Almanya)
Ön Aks Salınım (Osilasyon) Arka Aks	Model: D91 SAHR (Yay uygulamalı, hidrolik salım) Standart

FRENLER
Yaylı fren ve tamamen kapalı çok diskli ıslak fren
Servis freni, park freni ve acil durum frenini entegre eder.
Ön aks ve arka aks için iki bağımsız boru hattı kontrolü
Otomatik fren aktivasyon sistemi
Manuel acil durum freni serbest bırakma pompası standarttır. Motorun durması durumunda, kamyon kolayca yer altından çekilebilir.



DİZEL MOTOR	
Model	VOLVO TAD 883 VE
Güç	235kW(320Hp)@2200rpm
Maks. Tork	1330 Nm@1400rpm
Silindir	Sıralı 6
Elektrik	24 V
Kontrol Sistemi	Elektronik yakıt enjeksiyon sistemi
Soğutma Sistemi	Su soğutmalı
Starter	7.8 kW motor
Emisyon	Faz V (Euro 5)
Hava Alımı (Girişi)	Turboşarjlı Kuru hava filtrasyonu Ön filtrasyon İki aşamalı filtrasyon
Egzoz Sistemi	Son işlem sistemi
Ortalama Yakıt Tüketimi	23,5 litre/saat

TANK KAPASİTELERİ	
Yakıt Tankı	240 litre
Çalışma Hidrolik Yağ Tankı	240 litre
Fren Hidrolik Yağ Tankı	80 litre

ELEKTRİK	
Akü	2 * 12V, 165 Ah
Starter	7.8 kW / 24 V
Dinamo	28 V, 100 A
Kilitlemeli ikili güç ana şalteri	
Korna/geri vites sireni	
Yanıp sönen uyarı ışıkları	
Park/fren gösterge lambaları	
Kontrol Sistemi	Programlanabilir
	Dahili teşhis sistemi
	7” renkli ekran
Kamera Sistemi	1 tane arkada kamera
	1 tane kabin içinde monitör
Sürüş Işıkları	
Ön	2 tane
Arka	4 tane
Fren (arkada)	2 tane
Dönüş Sinyali	2 tane ön şaside 2 tane arka şaside
Kırmızı ve yeşil gösterge ışıkları	2 tane ön şaside 2 tane arka şaside
Geri vites alarmı	1 tane

Kabin

Kabin, bacak mesafesini artırarak ve pedal konumunu iyileştirerek operatör yorgunluğunu azaltan ergonomik çalışma alanı sunar.

Kabin, operatörün güvenliğini korumak için ROPS/FOPS sertifikasına sahiptir.

Kapalı kabin iç kısmı, sadece güzel ve konforlu olmakla kalmayıp, aynı zamanda toz önleme ve gürültü azaltmada da etkili olan 25 mm alev geciktirici ve gürültü azaltıcı iç kumaştan yapılmıştır.

Kabin ve şasi, kabinin titreşimini azaltmak için kauçuk amortisörlerle sabitlenmiştir.

KABİN
ROPS sertifikalı (ISO 3471)
FOPS sertifikalı (ISO 3449)
Kapalı, klimalı kabin
Geniş ön cam, sürgülü camlar ve dikiz aynaları
Dört sızdırmazlık şeritli, içeriden ve dışarıdan çıkarılabilen lamine cam pencereler
Ses emici, gürültü azaltıcı ve alev geciktirici iç mekân ve ısı yalıtımı pamuğu
Acil çıkış
Tozu azaltmak için yıkanabilir kabin zemini
Ayarlanabilir kumanda kolu ve kol dayanağı
Kabin için üç noktalı giriş sistemi
Ana sigorta atma düğmesi
Çalışma sırasında çok iyi iki yönlü görüş ve rahat kullanım sağlayan oturma alanı

GÖSTERGE PANELİ
Renkli 7” ekran, çeşitli arayüzler arasında esnek bir şekilde geçiş yapmanızı, parlaklığı, süreyi, program indirme/yüklemeyi ve diğer işlemleri ayarlamanızı sağlar.
Ekran, makine parametrelerini ve çeşitli alarm bilgilerini görüntüleyebilir, operatörün kamyonun gerçek zamanlı durumunu anlamasına ve kamyonu daha verimli ve güvenli bir şekilde çalıştırmasına olanak tanır.
Endüstriyel standart akıllı kontrol sistemi
Uyarı ve alarm sistemleri sesli ve ışıklı alarm uyarılarına sahiptir
Gösterge panelinde tam fonksiyonlu anahtar kontrolü, açıkça renklendirilmiş durum ve uyarı ışıkları, arıza teşhisi ve iletişim arayüzü bulunur.

KOLTUK
Sürücü koltuğu, üç noktalı emniyet kemerine sahip, ayarlanabilir yaylı amortisörlü bir koltuktur.
Koltuk yukarı ve aşağı, öne ve arkaya ayarlanabilir.
Koltuk, minderli bir kol dayanağı ve tente kapısına veya tente sağ duvarına monte edilebilen ayarlanabilir bir kumanda kolu ile donatılmıştır.
Ayarlanabilir kol dayanakları ve sırt desteği

ŞASİ
Yüksek mukavemetli, aşınmaya dayanıklı çelikten yapılmış damperli kasa
Yüksek mukavemetli alaşımlı çelik levha kullanılarak malzeme kalınlığı optimize edilmiş, genel taşıma kapasitesi artırılmıştır.



TEKERLEKLER	
Lastik Ebatları	18.00 R25

HİDROLİK SİSTEM
Kabin kapısı kilitli olmadığında kamyon frenler.
Hidrolik yağ radyatörü ve şanzıman yağ radyatörü olmak üzere iki radyatör ile çalışma verimliliği artırılmıştır.
Soğutma motoru Parker marka

YÖNLENDİRME (DİREKSİYON) HİDROLİK SİSTEMİ
Yönlendirme (direksiyon) için direksiyon simidi kullanılmaktadır.
Tam hidrolik merkezi mafsallı direksiyon
Direksiyon ana valfi açık tiptir.
İki adet çift etkili direksiyon hidrolik silindiri
Direksiyon pompası dişli tip, Danfoss marka
Çalışma direksiyon pompası Casappa marka

FREN HİDROLİK SİSTEMİ
Yaylı fren ve tam kapalı çok diskli ıslak freni kullanılmıştır; servis freni, park freni ve acil durum frenini entegre edilmiştir.
Otomatik fren aktivasyon sistemi
Manuel acil fren serbest bırakma pompası
Fren valfi Mico marka



DAMPER KASA HİDROLİK SİSTEMİ	
Direksiyon kullanılmadığında, direksiyon hidrolik pompası çalışma hidrolik pompasıyla birleşerek iş verimliliğini artırır.	
Damper çalışma valfi dişli tip, Walvoil marka	
Kaldırma silindiri	2 adet
Damper kasa ana vanası	Açık tip

STANDART ÖZELLİKLER
Taşınabilir yangın söndürücü
Isı kaynağı izolasyon koruma kılıfı
Egzoz borusu izolasyon pamuk koruması
Turboşarj koruması
Soğutma fanı koruması
Kilitlenebilir ana güç anahtarı
Otomatik merkezi yağlama sistemi
Acil durdurma butonu arkada 2 ve kabinde 1 tanedir.
Motor su deposu manuel basınç tahliye kapağı
Akümülatör manuel basınç tahliye cihazı
Damper kasa kontrol kilitleme cihazı
Elektrikli acil fren serbest bırakma pompası
Ön ve arka aks kilitleme cihazı
Kapalı kabin
Manuel merkezi yağlama sistemi
Klima ve soğutma sistemi
Klima ve ısıtma sistemi

OPSİYONEL DİZEL MOTOR	
Model	VOLVO TAD 853 VE
Güç	235kW(320Hp)@2200rpm
Maks. Tork	1310 Nm@1450rpm
Silindir	Sıralı 6
Elektrik	24 V
Kontrol Sistemi	Elektronik yakıt enjeksiyon
Soğutma Sistemi	Su soğutmalı
Starter	7.8 kW motor
Emisyon	Euro 3
Hava Alımı (Girişi)	Turboşarjlı Kuru hava filtrasyonu Ön filtrasyonu İki aşamalı filtrasyon
Egzoz Sistemi	Katalitik konvertör
Ortalama Yakıt Tüketimi	23,5 litre/saat

OPSİYONLAR
Otomatik merkezi yağlama sistemi
Manuel kuru tozlu yangın söndürme sistemi
Otomatik kuru tozlu yangın söndürme sistemi
Ön cam buğu çözücü fonksiyonu
Manuel acil fren serbest bırakma pompası
Acil durum direksiyonu
Otomatik tartım sistemi
Sürüş kayıt cihazı
Lastik basıncı izleme sistemi
İtmeli dorse
Değişik damper kasa hacmi
Lastikleri değiştirme
Uzaktan kumanda sistemi
Çarpışma önleme sistemi
Üretim yönetim sistemi
İnsansız sürüş sistemi



DOKÜMANLAR
Makine kullanım kılavuzu (Türkçe-İngilizce)
Makine bakım kılavuzu (Türkçe-İngilizce)
Makine yedek parça kılavuzu (Türkçe-İngilizce)

www.karer.tr Ostim OSB Mh. 1235. Sk. No:81 Yenimahalle / Ankara +90 553 531 77 50

Eğim Performans Verileri

Volvo Penta TAD883VE Faz V (Kilitleme devredeyken %3 yuvarlanma direnci varsayıldı)					
Eğim (%)	*0*	*5*	*10*	*15*	*20*
			Oran		
Yüksüz					
1. Vites (km/saat)	6,1	5,5	4,6	4,6	4,4
2. Vites (km/saat)	10,7	9,7	8,7	7,7	6,3
3. Vites (km/saat)	21,7	15,9	11,0	6,2	
4. Vites (km/saat)	27,8	15,8	2,8		
Yüklü					
1. Vites (km/saat)	6,0	5,4	4,4	4,2	4,0
2. Vites (km/saat)	10,5	9,4	7,9	6,9	5,8
3. Vites (km/saat)	21,5	15,8	8,6		
4. Vites (km/saat)	27,7	15,7			



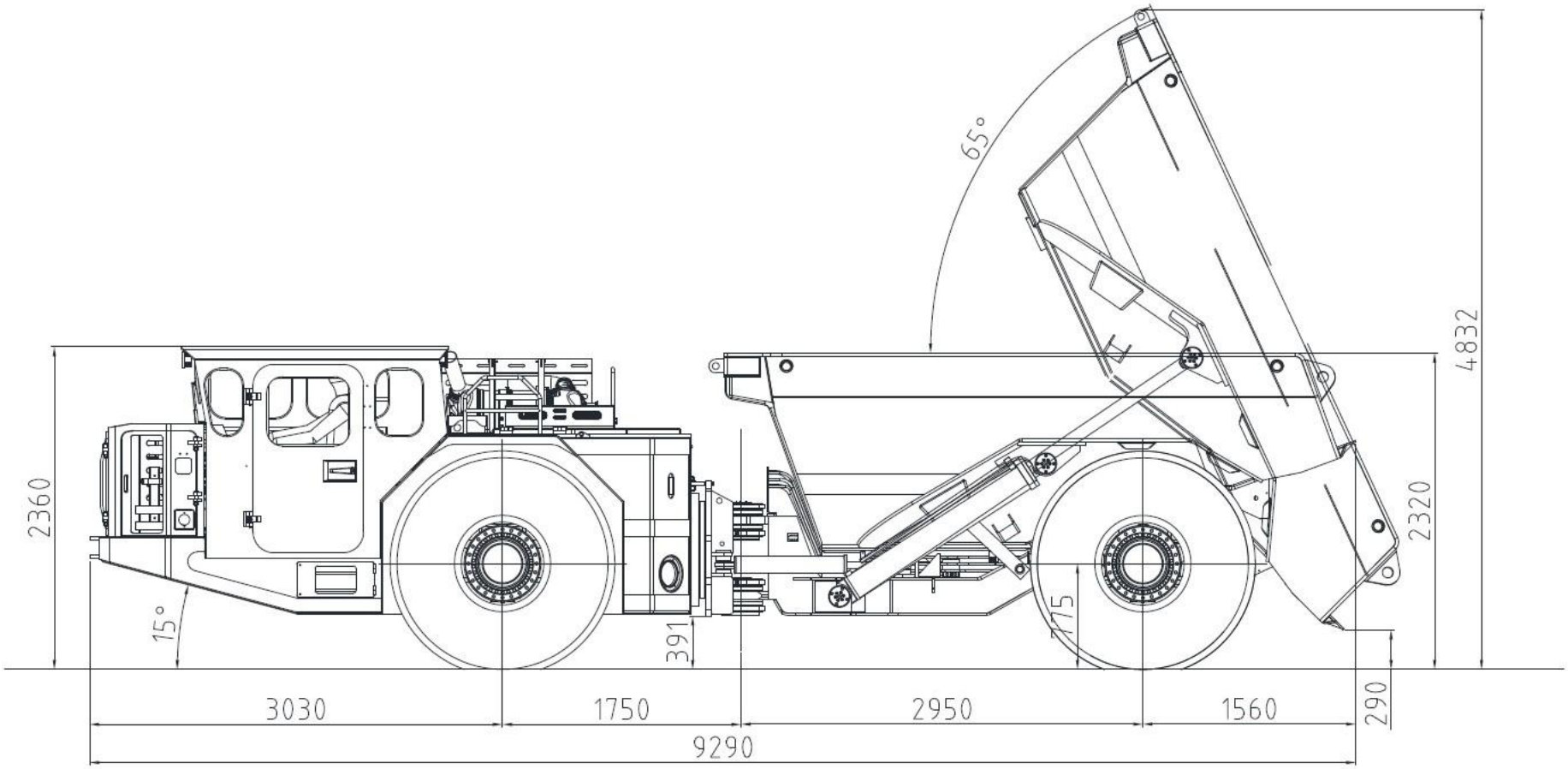
65°
4832
2360
2320
15°
391
775
3030
1750
2950
1560
290
9290

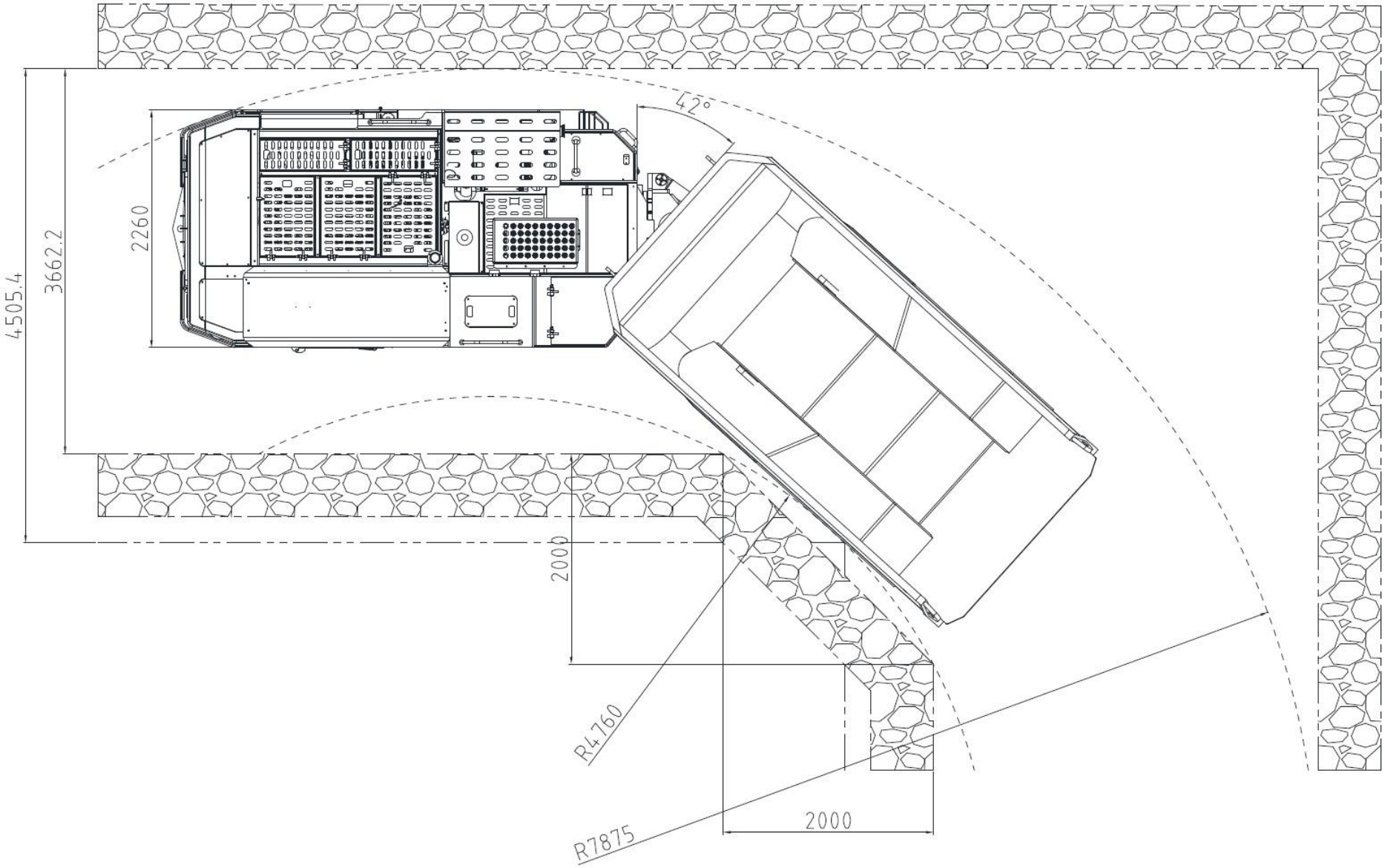
4505.4
3662.2
2260
42°
2000
R4760
R7875
2000



KARER

KARER KARADAVUT ERDEM MAKİNA ENERJİ SANAYİ VE TİCARET LİMİTED ŞİRKETİ

+90 553 531 77 50 satis@karer.tr

Ostim OSB Mh. 1235. Cd. No:81 Yenimahalle / ANKARA

www.karer.tr