TEKNİK BROŞÜR

UT 15

YER ALTI KAMYONU

7,5 M^3 DAMPER HACMİ, 15 TON YÜKLEME KAPASİTESİ



KARER UT 15, belden kırma, **15 ton kapasite**li bir yeraltı maden kamyonudur. En zorlu koşulların üstesinden gelmek için yenilikçi özelliklerle donatılmıştır ve verimliliğinizi en üst düzeye çıkarmanıza yardımcı olacak güç, dayanıklılık ve güvenilirlik sunar.

Merkezi mafsal, bakım gerektirmeyen, tamamen sızdırmaz döner mafsal kullanır; bu da arıza sürelerini kısaltır, işletme maliyetlerini düşürür. Ön ve arka şasilerin zorlu çalışma koşullarında zeminle iyi temas kuracak şekilde serbestçe dönmesini sağlar.

Hızlı tepki, mükemmel verimlilik ve uzun kullanım ömrü sunan **Euro 5 (Faz V)** veya Euro 4 emisyon standartlarına uygun **CUMMINS** motorları ile sunulmaktadır. Bu motorlarla yüksek verimlilik, düşük yakıt tüketimi ve kolay erişilebilir yedek parçalar sayesinde gönül rahatlığına sahip olacaksınız.

Otomatik vitesli **DANA** (ABD) **şanzıman**, eşsiz şanzıman verimliliği ve kontrolü sağlar. Şanzımanı oldukça dayanıklıdır, uzun ömürlüdür ve kilitleme mekanizması ile donatılmıştır.

KESSLER (Almanya) markalı **aks**larla, dört tekerleğin tamamı, yaylı, hidrolik olarak serbest bırakılan, kapalı, ıslak çok diskli frenlerle donatılmıştır.

ROPS/FOPS sertifikalı kabin, ergonomik olarak tasarlanmış bir operatör istasyonu ve ürünün titreşim seviyesine uygun ayarlanabilir süspansiyon ile donatılabilir. Bu da operatörlerin ekipmanı güvenli, konforlu ve verimli bir ortamda daha etkili bir şekilde kontrol etmelerini sağlar.

Kabin, çeşitli bilgilerin hızlı bir şekilde görüntülenmesine ve arıza teşhisine olanak tanır.

KAPASİTELER	
Standart Damper Hacmi	7,5 m^3
Yükleme Kapasitesi	15.000 kg
Maksimum Tırmanma Açısı	15°
Damper Açısı	69°
Salınım Açısı	8°

BOYUTLAR	
Uzunluk*En*Yükseklik (cm)	796*205*236
Yerden Minimum Yükseklik	37 cm

HIZLAR	
Hız (1. Vites)	5,2 km/saat
Hız (2. Vites)	10,3 km/saat
Hız (3. Vites)	17,3 km/saat
Hız (4. Vites)	27,9 km/saat

AĞIRLIKLAR	
Çalışma Ağırlığı	15.500 kg
Yüklü Ağırlık	30.500 kg
Ön Aks (Boş)	10.500 kg
Arka Aks (Boş)	5.000 kg
Ön Aks (Yüklü)	14.200 kg
Arka Aks (Yüklü)	16.300 kg

*Kamyon ağırlığı opsiyonlara göre değişebilir

AKTARMA (TRANSMİSYON)	
Tork Konvertörü	
Marka	DANA
Model	C270 Serisi
Şanzıman	
Marka	DANA
Model	T14 Serisi
Özellikler	Elektronik vites değiştirme Dört ileri ve dört geri vites

AKSLAR	
Marka	Kessler (Almanya)
Ön Aks	Model: D91 SAHR (Yaylı, hidrolik salım) Standart
Arka Aks	Model: D91 SAHR (Yaylı, hidrolik salım) Standart

FRENLER
Yaylı fren ve tamamen kapalı çok diskli ıslak fren
Servis freni, park freni ve acil durum frenini entegre eder.



DİZEL MOTOR	
Model	CUMMINS B6.7
Güç	168kW(225Hp)@2000rpm
Maks. Tork	949Nm@1200rpm
Silindir	Sıralı 6
Elektrik	24 V
Control Sistemi	Elektronik yakıt enjeksiyon
Soğutma Sistemi	Su soğutmalı Direkt tahrikli fan
Yakıt Sistemi	Uzaktan yağ filtresi Yakıt filtresi Yağ-su ayırıcı
Starter	7.8 kW motor
Emisyon	Euro 5 (Faz V)
Hava Alımı (Girişi)	Turboşarjlı Kuru hava filtrasyonu Ön filtrasyon İki aşamalı filtrasyon
Egzoz Sistemi	DOC + DPF + SCR Üre tankı ile
Ortalama Yakıt Tüketimi	17 litre/saat

ELEKTRİK	
Akü	2 * 12V, 120 Ah
Starter	7.8 kW / 24 V
Dinamo	24 V, 70 A
Korna/geri vites sireni	
Yanıp sönen uyarı ışıkları	
Park/fren gösterge lambaları	

Kontrol Sistemi	Tam fonksiyon rocker anahtar
	7” renkli ekran
Sürüş Işıkları	
Ön	2 tane
Arka	2 tane
Kabin	2 tane
Alarm Uyarısı	Düşük yağ basıncı alarmı Döner alarm lambası
Çift Hoparlör Yapılandırması	Standart

TANK KAPASİTELERİ	
Yakıt Tankı	180 litre
Hidrolik Yağ Tankı	160 litre



Kabin

Kabin, daha fazla bacak mesafesi ve daha iyi pedal konumu sağlayarak operatör yorgunluğunu azaltan mükemmel bir ergonomik çalışma alanı sunar.

Operatörün güvenliğini korumak için kabin ROPS/FOPS sertifikasına sahiptir.

Kabin ve çerçeve, kabinin titreşimini azaltmak için kauçuk amortisörlerle sabitlenmiştir.

KABİN
ROPS sertifikalı (ISO 3471)
FOPS sertifikalı (ISO 3449)
Acil çıkış
Tozu azaltmak için yıkanabilir kabin zemini
Ayarlanabilir kumanda kolu ve kol dayanağı
Kabin için üç noktalı giriş sistemi
Ana sigorta atma düğmesi
Çalışma sırasında çok iyi iki yönlü görüş ve rahat kullanım sağlayan oturma alanı

Şasi

Arka şasi, cevher taşıma ve yükleme/boşaltma sırasında daha iyi denge sağlayan ağır hizmet tipi bir tasarıma sahiptir.

KARER UT 15, yüksek mukavemetli alaşımlı Q460C çelik levha kullanır, malzeme kalınlığını optimize eder, genel taşıma kapasitesini artırır, yüksek yapısal güvenilirliğe ve uzun hizmet ömrüne sahiptir.

Damperli kasa, taşımanın genel mukavemetini artırmak için kutu tipi bir yapı benimser ve tünel duvarlarından kaynaklanan çarpışmalara karşı hasarları azaltmak ve hizmet ömrünü uzatmak için optimize edilmiştir.

ŞASİ
Yüksek mukavemetli, aşınmaya dayanıklı çelikten yapılmış damperli kasa
Yüksek mukavemetli alaşımlı çelik levha kullanılarak malzeme kalınlığı optimize edilmiş, genel taşıma kapasitesi artırılmıştır.

GÖSTERGE PANELİ
7 inç renkli gösterge paneli, motor bilgilerini geniş bir ekranda göstererek sürücünün yola daha fazla odaklanmasını sağlar.
Uyarı ve alarm sistemleri sesli ve ışıklı alarm uyarılarına sahiptir
Gösterge panelinde tam işlevsel rocker anahtar kontrolü bulunmaktadır.

KOLTUK
Sürücü koltuğu, üç noktalı emniyet kemerine sahip, ayarlanabilir yaylı amortisörlü bir koltuktur.
Koltuk yukarı ve aşağı, öne ve arkaya ayarlanabilir.
Koltuk, kol dayanağı ve tente kapısına monte edilen, ayarlanabilir bir kumanda kolu ile donatılmıştır.
Yaylı amortisör
Ayarlanabilir kol dayanakları ve sırt desteği

TEKERLEKLER	
Lastik Ebatları	16.00 R25

HİDROLİK SİSTEM

Hidrolik yağ radyatörü ve şanzıman yağ radyatörü olmak üzere iki radyatör ile çalışma verimliliği artırılmıştır.
Çalışma ve direksiyon tandem pompanın markası Permco (ABD)
Çalışma valfi vana markası Walvoil (İtalya)
Hidrolik direksiyon ünitesi Eaton (ABD)

YÖNLENDİRME (DİREKSİYON) HİDROLİK SİSTEMİ

Yönlendirme (direksiyon) için direksiyon simidi kullanılmaktadır.
Tam hidrolik merkezi mafsallı direksiyon
Direksiyon ana valfi açık tiptir.
İki adet çift etkili yönlendirme (direksiyon) hidrolik silindiri

DAMPER KASA HİDROLİK SİSTEMİ

Direksiyon kullanılmadığında, direksiyon hidrolik pompası çalışma hidrolik pompasıyla birleşerek iş verimliliğini artırır.	
Damper çalışma valfi Walvoil (İtalya)	
Kaldırma silindiri	2 adet
Damper kasa ana valfi	Açık tip
Damper kasa pompası	Dişli tip

FREN HİDROLİK SİSTEMİ

Yaylı fren ve tam kapalı çok diskli ıslak freni kullanılmıştır
Entegre servis, park ve acil durum freni
Fren pompası Danfoss (Danimarka)
Fren valfi Mico (ABD)

ÇALIŞMA ORTAMI KOŞULLARI

Sıcaklık	-15°C ~ +45°C
Rakım	-1500 m ile +3000 m, 25°C'de, nominal güç düşüşü olmadan

STANDART ÖZELLİKLER

Taşınabilir yangın söndürücü
Egzoz borusu izolasyon pamuğu koruması
Kilitlenebilir ana güç şalteri
Kabin içinde 1 adet acil fren butonu
Motor soğutma sıvısı deposu manuel basınç tahliye kapağı
Ön ve arka şasi kilitleme cihazları

OPSİYONEL DİZEL MOTOR

Model	CUMMINS B7CS IV 232
Güç	173kW(233Hp)@2000rpm
Maks. Tork	949Nm@1200rpm
Silindir	Sıralı 6
Elektrik	24 V
Control Sistemi	Elektronik yakıt enjeksiyon
Soğutma Sistemi	Su soğutmalı
Starter	7.8 kW motor
Emisyon	Faz IV (Tier 4 Final)
Hava Alımı (Girişi)	Turbo şarjlı Kuru hava filtrasyon Ön filtrasyon İki aşamalı filtrasyon
Egzoz Sistemi	DPF + SCR ile üre tankı

OPSİYONLAR

Manuel merkezi yangın söndürme sistemi
Acil durum yönlendirmesi (direksiyon)
Acil fren bırakma (salma)
Otomatik merkezi yağlama sistemi
Araç kamerası
Kapalı
Geri görüş kamera sistemi
Otomatik tartım sistemi
Sürüş kayıt cihazı
Değişik damper kasa hacmi



DOKÜMANLAR

Makine kullanım kılavuzu (Türkçe-İngilizce)
Makine bakım kılavuzu (Türkçe-İngilizce)
Makine yedek parça kılavuzu (Türkçe-İngilizce)

www.karer.tr Ostim OSB Mh. 1235. Sk. No:81 Yenimahalle / Ankara +90 553 531 77 50

Eğim Performans Verileri

Cummins B7CS dizel motor (%3 yuvarlanma sürtünme katsayısı)				
Eğim (%)	*0*	*10*	*15*	*20*
		Oran		
Yüksüz				
1. Vites (km/saat)	5.2	4.9	4.8	4.6
2. Vites (km/saat)	10.3	9.8	9.7	9.6
3. Vites (km/saat)	17.1	16.5	15.9	14.8
4. Vites (km/saat)	28.2	23.8		
Yüklü				
1. Vites (km/saat)	5.1	4.9	4.7	4.4
2. Vites (km/saat)	10.0	9.5	9.2	8.0
3. Vites (km/saat)	16.9	16.1		
4. Vites (km/saat)	27.9			



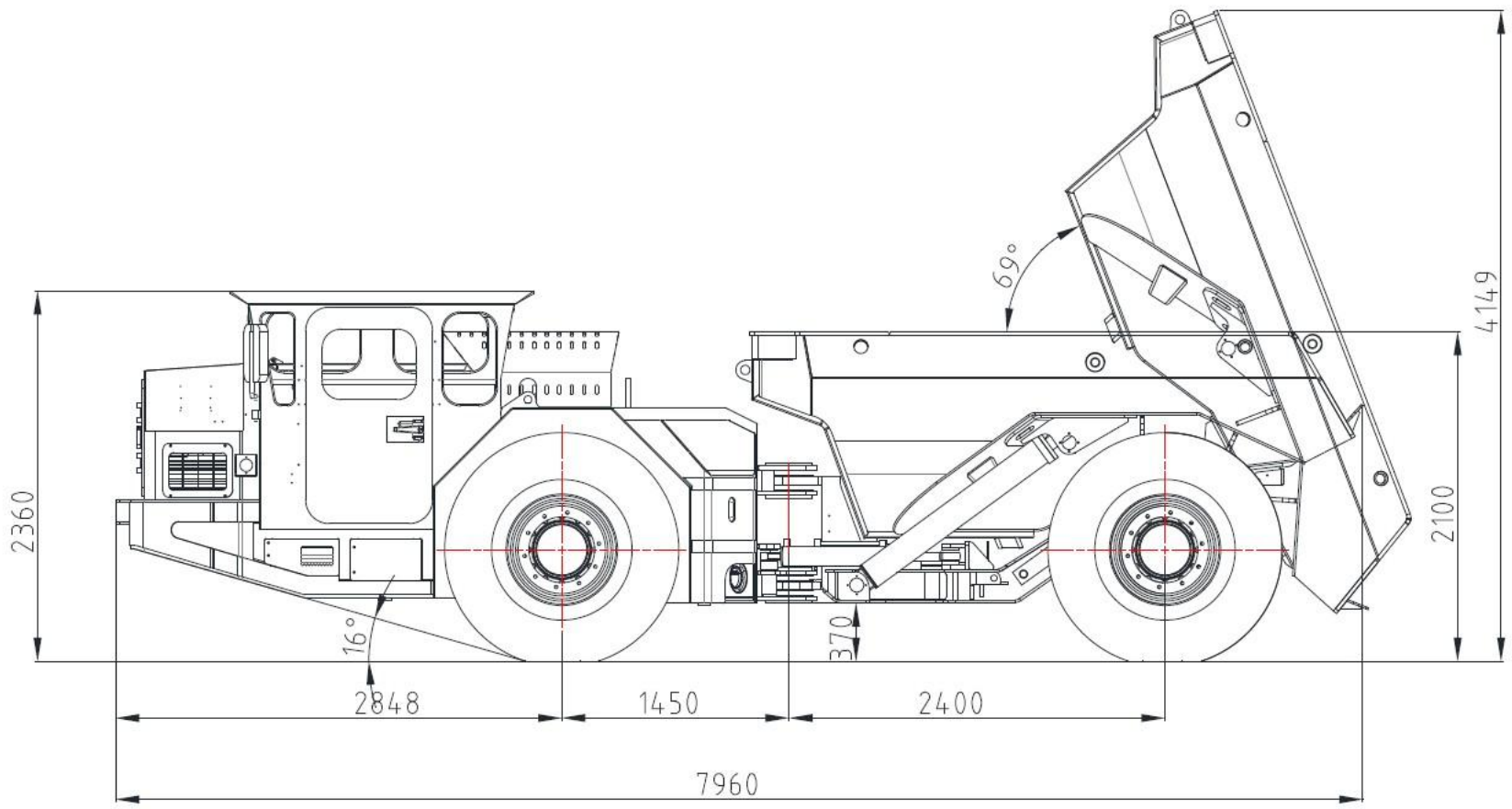
69°
4149
2100
2360
16°
370
2848
1450
2400
7960

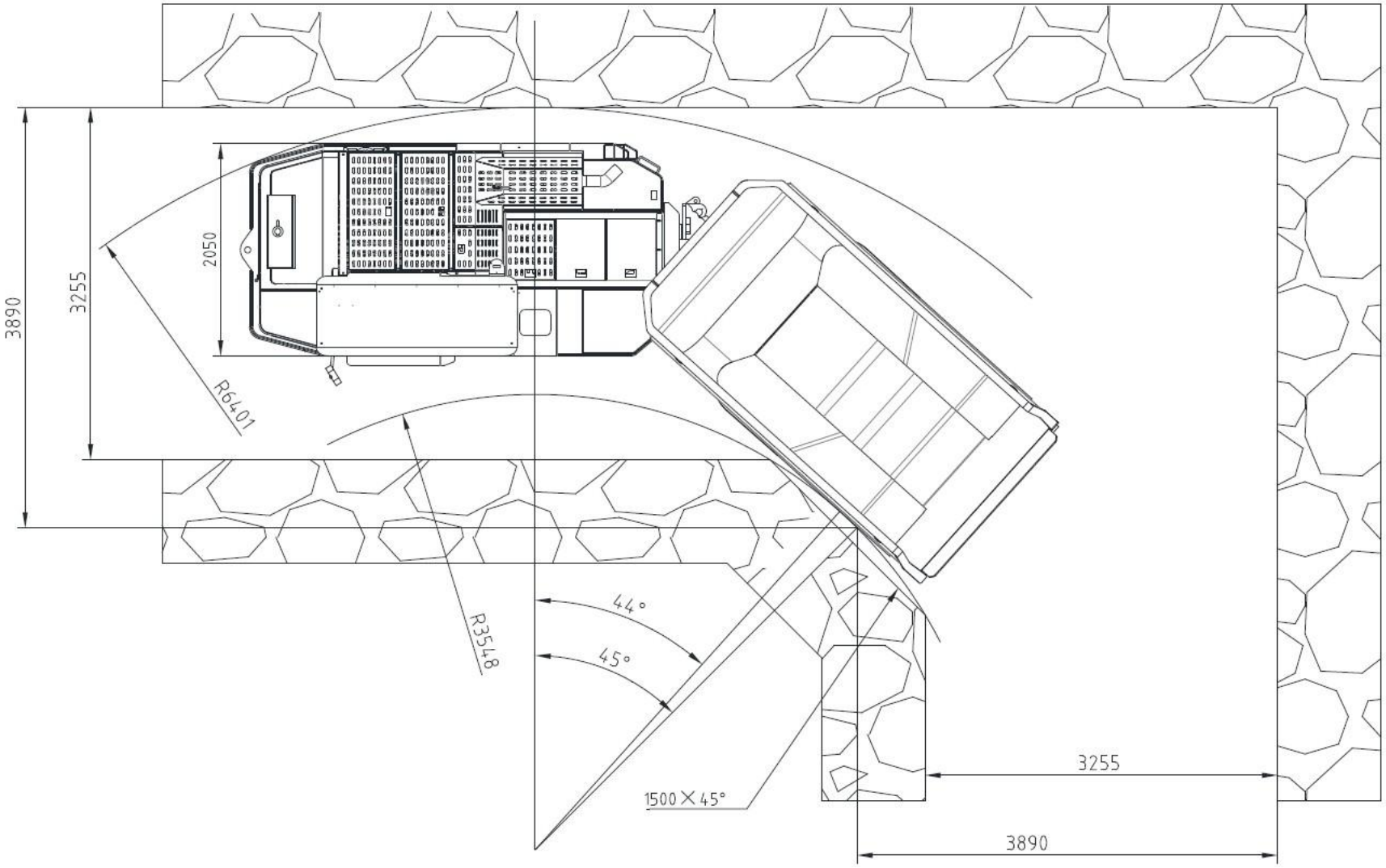
3890
3255
2050
R6401
R3548
44°
45°
1500 X 45°
3255
3890



KARER

KARER KARADAVUT ERDEM MAKİNA ENERJİ SANAYİ VE TİCARET LİMİTED ŞİRKETİ

+90 553 531 77 50 satis@karer.tr

Ostim OSB Mh. 1235. Cd. No:81 Yenimahalle / ANKARA

www.karer.tr