TEKNİK BROŞÜR

UL 4.6

4,6 M^3 KOVA HACMİ, 10 TON TAŞIMA KAPASİTESİ

YÜKSEK YÜK KAPASİTELİ VE GELİŞMİŞ KONTROL SİSTEMLİ YER ALTI YÜKLEYİCİ



KARER UL 4.6 *son derece akıllı, kullanımı güvenilirdir, iyi bir makine stabilitesine sahiptir ve maden üretkenliğini ve karlılığını* ***10 ton taşıma kapasitesi*** *ile önemli ölçüde artırır.*

Optimize edilmiş çalışma mekanizması, hızlı küreme ve büyük cevher işleme ihtiyaçlarını karşılamak için mükemmel yükleme kuvveti sağlar; güçlü hidrolik sistem bomu kaldırabilir ve aynı anda kepçeyi devirebilir, bu da yüklemeyi daha verimli hale getirir.

Hızlı tepki, mükemmel verimlilik ve uzun hizmet ömrü sunan ***Euro 5 (Faz V)*** *veya opsiyonel Euro 3 emisyon* ***VOLVO PENTA (İsveç)*** *dizel motor kullanır.*

Otomatik vitesli ***DANA SPICER*** *(ABD) şanzıman, benzersiz şanzıman verimliliği ve kontrol edilebilirlik sağlar. Şanzıman sağlam ve dayanıklıdır, uzun hizmet ömrüne sahiptir ve bir kilit ile donatılmıştır.*

KESSLER *(Almanya) marka akslar ile dört tekerleğin tamamı, yaylı, hidrolik olarak serbest bırakılan, normalde kapalı ıslak çok diskli frenlerle donatılmıştır.*

ROPS/FOPS *sertifikalı kabin, soğutma ve ısıtma klima sistemleri, ergonomik olarak tasarlanmış bir ameliyat masası ve ürünün titreşim seviyesini karşılayan ayarlanabilir süspansiyon ile donatılır.*

Elektromekanik ve hidrolik entegre kontrol sistemi, insan ve makine güvenliğini sağlamak için tüm ekipman parametrelerini gerçek zamanlı olarak izler. Kabin, çeşitli bilgilerin hızlı bir şekilde görüntülenmesini ve arıza teşhisini sağlar.

KAPASİTELER	
Standart Kova Hacmi	4,6 m^3
Yükleme	10.000 kg
Maks. Koparma Kuvveti	188.000 N
Maks. Çekiş Kuvveti	223.000 N
Salınım Açısı	8°

BOYUTLAR	
Uzunluk*En*Yükseklik (cm)	980*250*238
Yerden Minimum Yükseklik	39 cm
Maks. Boşaltma Yüksekliği	212 cm

HAREKET ZAMANLARI	
Kova Kaldırma	7,5 saniye
Kova İndirme	4,0 saniye
Kova Boşaltma	2,2 saniye

HIZLAR	
Hız (1. Vites)	5,1 km/sa
Hız (2. Vites)	10,2 km/sa
Hız (3. Vites)	17,0 km/sa
Hız (4. Vites)	25,1 km/sa

AĞIRLIKLAR	
Çalışma Ağırlığı	27.500 kg
Yüklü Ağırlık	37.500 kg
Ön Aks (Boş)	12.500 kg
Arka Aks (Boş)	15.000 kg
Ön Aks (Yüklü)	24.500 kg
Arka Aks (Yüklü)	13.000 kg

* Makine ağırlığı seçeneklere göre değişebilir

AKTARMA	
Tork Konvertörü	
Marka	DANA
Model	C5502
Şanzıman	
Marka	DANA
Model	R36420
Özellikler	Elektronik vites Vites değiştirme işlemi ve entegre kontrolle direksiyon Dört ileri ve dört geri vites

AKSLAR	
Marka	Kessler (Germany)
Ön Aks	Model: D102 SAHR Limited Slip
Arka Aks	Model: D102 SAHR Limited Slip

FRENLER
Yaylı fren ve tamamen kapalı çok diskli ıslak fren
Servis freni, park freni ve acil freni entegre
Ön aks için bir ve arka aks için bir olmak üzere iki bağımsız boru hattı kontrolü
Otomatik fren aktivasyon sistemi
Elektrikli acil fren serbest bırakma pompası standarttır. Motorun durması durumunda yükleyici kolayca yer altından çekilebilir



DİZEL MOTOR	
Model	VOLVO TAD 883 VE
Güç	235kW@2200rpm
Maks. Tork	1330 Nm@1200-1700rpm
Silindir	Sıralı 6
Elektrik	24 V
Kontrol Sistemi	Elektronik yakıt enjeksiyon sistemi
Soğutma Sistemi	Su soğutmalı
Starter	5.5 kW motor
Emisyon	Faz V (Euro 5)
Hava Alımı	Kuru hava filtrasyonu Ön filtrasyon İki aşamalı filtrasyon
Egzoz Sistemi	DOC + DPF + SCR

TANK KAPASİTELERİ	
Yakıt Tankı	280 litre
Çalışma Hidrolik Yağ Tankı	250 litre
Fren Hidrolik Yağ Tankı	80 litre

ELEKTRİK	
Akü	2 * 12V, 120 Ah
Starter	5.5 kW / 24 V
Dinamo	28 V, 110 A
Korna/geri vites sireni standarttır	
Yanıp sönen uyarı ışıkları standarttır	
Kırmızı ve yeşil gösterge ışıkları ön tarafta 2 adet ve arka tarafta 2 adettir	
Kontrol Sistemi	Programlanabilir
	Yerleşik tanılama sistemi
	7” renkli ekran
Sürüş Işıkları	
Ön (üst bomun alt kısmında)	1 tane LED
Ön (bomun üstünde)	4 tane LED
Arka	4 tane LED
Kanopi (içeride)	4 tane LED

Kanopi

Kabin, bacak mesafesini artırarak ve pedal konumunu iyileştirerek operatör yorgunluğunu azaltan mükemmel bir ergonomik çalışma alanı sağlamaktadır.

Pedalın önü dışarı doğru çıkıntı yapar ve üst ön, sol ve sağ taraflar kabin alanını daha büyük hale getirmek için dışarı doğru çıkıntı yapar.

Kabin, operatörün güvenliğini korumak için ROPS/FOPS sertifikalıdır. Kapalı kabin iç kısmı, sadece güzel ve konforlu olmakla kalmayıp aynı zamanda toz önleme ve gürültü azaltmada da etkili olan 25 mm alev geciktirici ve gürültü azaltıcı iç kumaştan yapılmıştır.

Lamine cam pencereler kanopide kullanılmakta ve dört portlu sızdırmazlık şeritleriyle monte edilmektedir. Tehlikeli durumlarda acil kaçış için cam içeriden ve dışarıdan çıkarılabilir.

Kabin ve şasi, kabinin titreşimini azaltmak için kauçuk amortisörlerle sabitlenmiştir.



KANOPİ
ROPS sertifikalı (ISO 3471)
FOPS sertifikalı (ISO 3449)
Kapalı klimalı kabin
Ses emici ve alev geciktirici iç mekan malzemeleri
Klima ve kanopi bağımsız olarak monte edilmiştir
Acil çıkış
Lamine cam pencereler
Tozu azaltmak için yıkanabilir kanopi zemini
Ayarlanabilir çalışma kolu ve kol dayanağı
Kanopi için üç noktalı giriş sistemi
Ana devre kesici serbest bırakma düğmesi
İki yönlü çok iyi görüşe sahip ve çalışma sırasında rahat kullanım sağlayan oturma alanı

GÖSTERGE PANELİ
Renkli 7 inç ekran, çeşitli arayüzler arasında esnek bir şekilde geçiş yapabilir ve parlaklığı, zamanı, program indirmeyi, yüklemeyi ve diğer işlemleri ayarlayabilir
Ekran, araç parametrelerini ve çeşitli alarm bilgilerini görüntüleyebilir, böylece operatör yükleyicinin gerçek zamanlı durumunu anlayabilir, yükleyiciyi daha verimli ve güvenli bir şekilde çalıştırabilir
Akıllı kontrol sistemi
Uyarı ve alarm sistemleri sesli ve ışıklı uyarıya sahiptir
Gösterge panelinde tam fonksiyonlu açma/kapama anahtarı düğme kontrolü bulunur

TEKERLEKLER	
Lastik Ebatları	18.00-R25 L-5S 32 ply

KOLTUK
Sürücü koltuğu, üç noktalı emniyet kemeri bulunan ayarlanabilir yaylı şok emici bir koltuktur
Koltuk yukarı ve aşağı, öne ve arkaya ayarlanabilir
Koltuk, kanopi kapısına veya kanopi sağ duvarına monte edilebilen yumuşak bir kol dayanağı ve ayarlanabilir bir kumanda kolu ile donatılmıştır
Yaylı amortisör
Operatör ağırlığına göre ayarlanabilir
Ayarlanabilir kol dayanakları
Ayarlanabilir sırt desteği

ŞASİ
Optimize edilmiş malzeme kalınlığına sahip yüksek mukavemetli, ağır darbe ve yüke dayanıklı çelik yapı
Arka şasinin ağır hizmet tipi tasarımı, cevheri kaldırırken ve kürerken yükleyiciyi daha iyi sabitler
Yüksek mukavemetli, aşınmaya dayanıklı çelikten yapılmış kova
Çalışma mekanizması bomu, darbe yüklerine karşı güçlü direnç sağlama, bomun stresini azaltmak ve hizmet ömrünü uzatmak için optimize edilmiş kutu tipi bir yapı benimser
İş organizasyonu ters altı-çubuk mekanizmasıdır

HİDROLİK
Kanopi kapısı kilitlenmediğinde yükleyici durur ve aks frenler
Hidrolik yağ radyatörü ve şanzıman yağ radyatörü şeklindeki 2 adet radyatör ile çalışma verimliği artışı sağlanmaktadır
Direksiyon kullanılmadığında, direksiyon hidrolik pompası çalışma verimliliğini artırmak için entegre bom hidrolik pompasıyla birleşir
Kaldırma silindiri 2 adet
Boşaltma silindiri 1 adet
Çalışma ana vanası, yük algılamalı çok yollu ve merkez kapalı çekirdek tiptir
Çalışma pompası, pistonlu değişken deplasmanlı pompadır

YÖNLENDİRME (DİREKSİYON)
Tam hidrolik merkezi, mafsallı direksiyon
Direksiyon için hidrolik joystick kullanılır
Direksiyon ana valfi yük algılamalı çok yollu valf ve merkez kapalı çekirdek tipindedir
İki çift etkili direksiyon hidrolik silindiri
Direksiyon pompası pistonlu değişken deplasmanlı pompadır



ÇALIŞMA ORTAMI KOŞULLARI	
Sıcaklık	-15°C ~ +45°C
Rakım	-1.500 metre ile +3.000 metre arasında çalışırken, 25℃ ortam sıcaklığında güç kaybı yaşanmaz

STANDART ÖZELLİKLER
Taşınabilir yangın tüpü
Isı kaynağı izolasyon koruma kapağı
Egzoz borusu izolasyonu pamuk koruma
Turboşarj koruması
Soğutma fanı koruması
Kilitlenebilir ana güç anahtarı
Acil durdurma butonu
Otomatik merkezi yağlama sistemi
Acil durdurma butonu ✓ Arka tarafta 2 adet, ✓ Kabinde 1 adet
Motor su deposu için manuel basınç tahliye kapağı
Elektrikli acil fren serbest bırakma pompası
Akümülatör için manuel basınç tahliye cihazı
Ön ve arka aks kilitleme cihazı
Kol (arm) kilitleme cihazı
Görüş hattı uzaktan kumanda sistemi
Klima ve soğutma sistemi
Büyük bom süspansiyonu



OPSİYONEL DİZEL MOTOR	
Model	VOLVO TAD 1150 VE
Güç	235kW@2100rpm
Maks. Tork	1581Nm@1260rpm
Silindir	Sıralı 6
Elektrik	24 V
Kontrol Sistemi	Elektronik yakıt enjeksiyon sistemi
Soğutma Sistemi	Su soğutmalı
Starter	5.5 kW motor
Emisyon	Euro 3
Hava Alımı	Kuru hava filtrasyonu Ön filtrasyon İki aşamalı filtrasyon
Egzoz Sistemi	DOC + POC + Susturucu





OPSİYONLAR
Uzaktan kumanda sistemi
Manuel merkezi yağlama sistemi
Otomatik kuru toz yangın söndürme
Manuel kuru toz yangın söndürme
Otomatik taşıma mekanizması
Acil durum direksiyonu
G.E.T. (zemine tutunma aletleri)
Sürüş kayıt cihazı
Farklı kapasitelerde kova
Farklı lastikler
Otomatik vites
Tartım sistemi
Çarpışma önleme sistemi
Üretim yönetim sistemi
Lastik basınç izleme sistemi
İnsansız sürüş sistemi

DOKÜMANLAR
Kullanım kılavuzu (Türkçe - İngilizce)
Bakım kılavuzu (Türkçe - İngilizce)
Yedek parça kılavuzu (Türkçe - İngilizce)



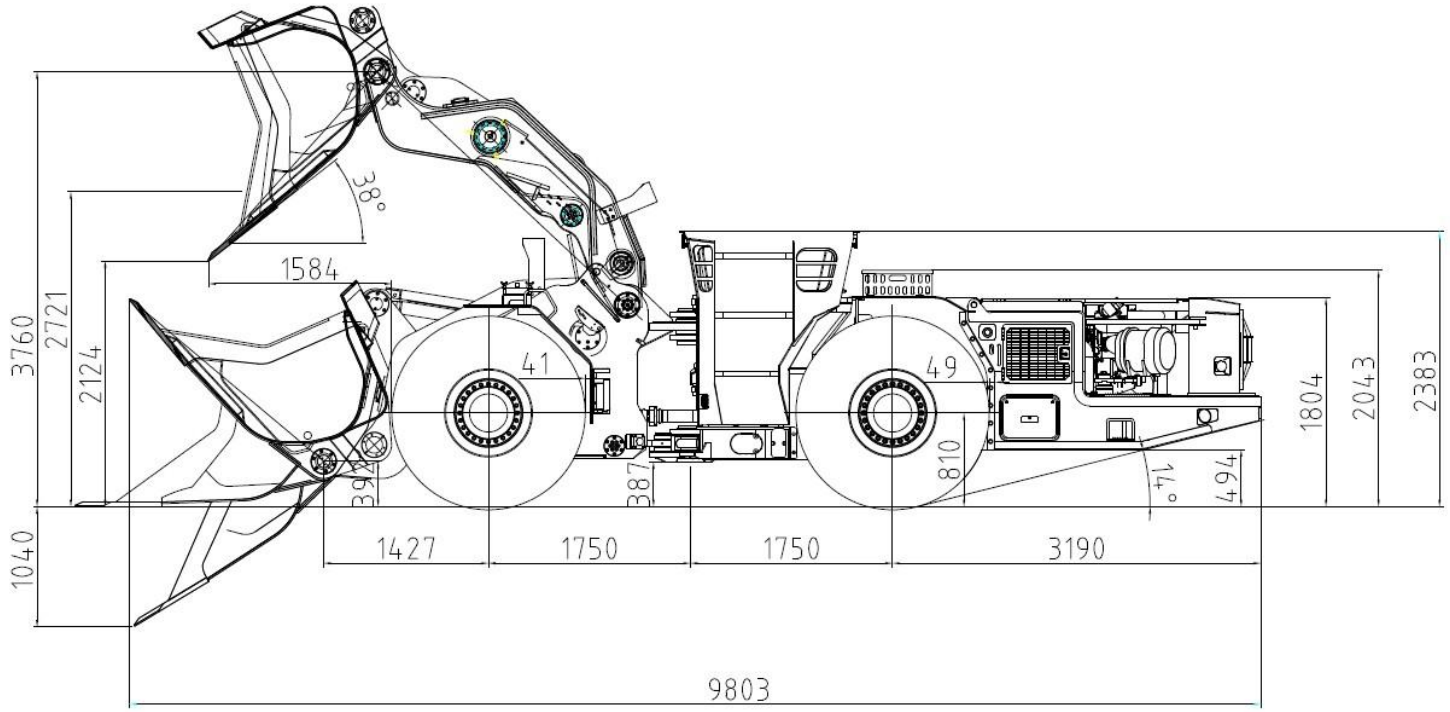
38°
1584
3760
2721
2124
1040
41
49
392
387
810
14°
494
1804
2043
2383
1427
1750
1750
3190
9803

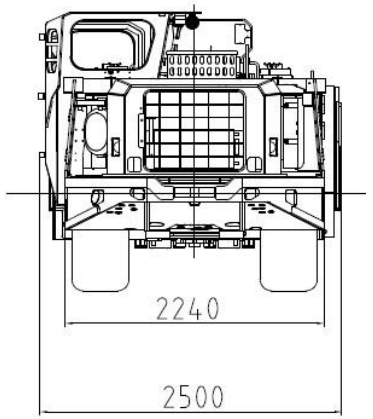
2240
2500

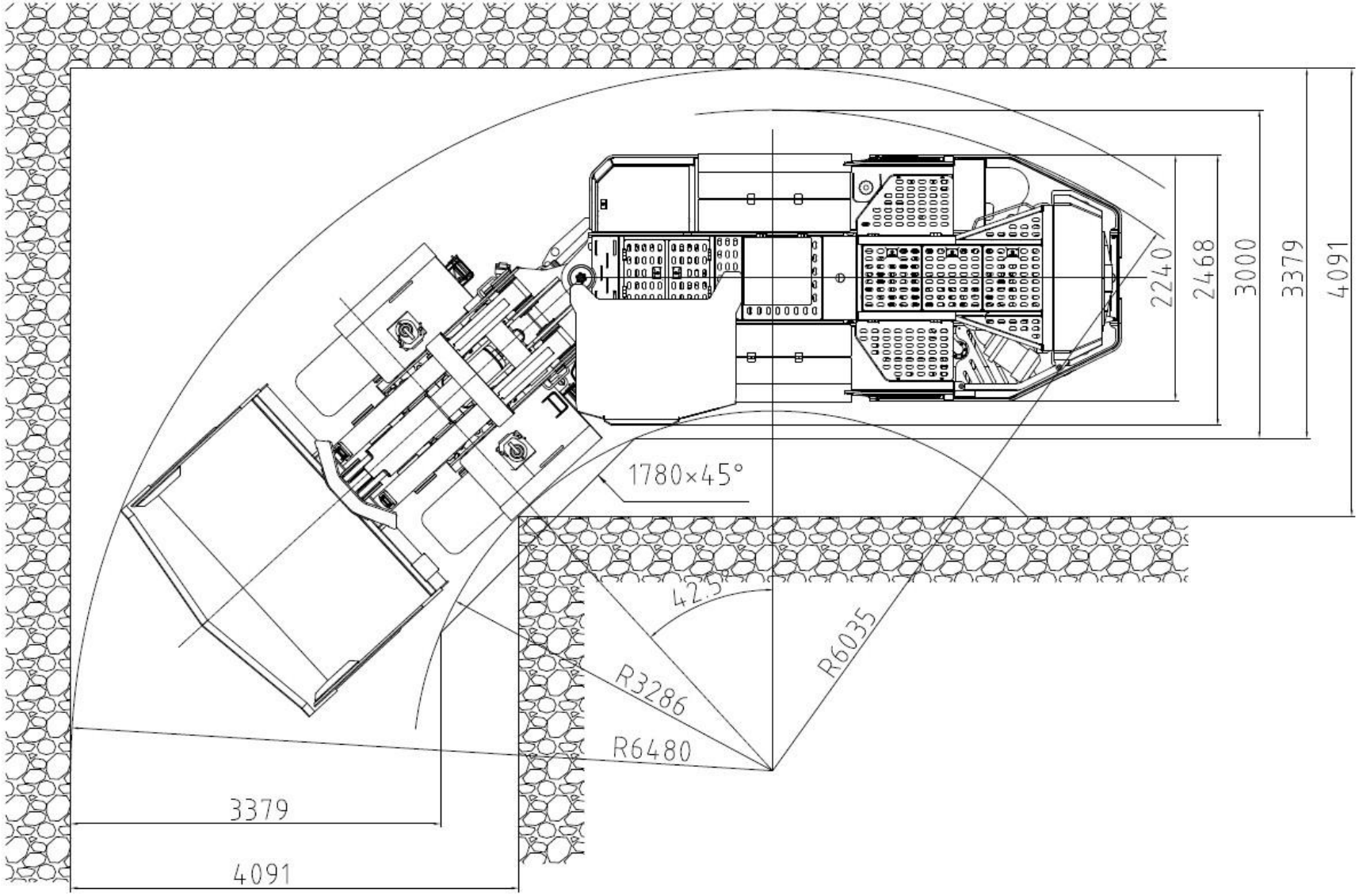
2240
2468
3000
3379
4091
1780×45°
42.5
R6035
R3286
R6480
3379
4091



KARER

KARER KARADAVUT ERDEM MAKİNA ENERJİ SANAYİ VE TİCARET LİMİTED ŞİRKETİ

+90 553 531 77 50 satis@karer.tr

Ostim OSB Mh. 1235. Cd. No:81 Yenimahalle / ANKARA

www.karer.tr