TEKNİK BROŞÜR

UL 2C

2 M^3 KOVA HACİMLİ, 4 TON TAŞIMA KAPASİTELİ

DAR GALERİLERDE ÇALIŞMAYA UYGUN YER ALTI YÜKLEYİCİ



KARER UL 2C, dar galerili yer altı madencilik faaliyetleri için oldukça kompakt ve hafif bir yer altı yükleyicidir (LHD).

Hızlı ve kolay yükleme özellikleri, kullanıcılarına mümkün olan en yüksek verimliliği sunar.

KARER UL 2C, operatörlere oldukça iyi bir görüş alanı sağlar. Operatör tüm yönleri rahatlıkla görebilmektedir.

Osilasyon alanının arka aks yerine, makinenin ortasında olması sayesinde operatöre daha güvenli kullanım sağlar. Osilasyonun noktasının rakiplerine göre daha yüksek olması sayesinde ise osilasyon noktasının suya ve neme daha az maruz kalmasını, bu bölgenin daha uzun sürelerde dayanımını sağlar.

Yükleyicinin kullanımı ve bakımı kolaydır. Tüm bakım noktaları oldukça iyi korunaklıdır ve erişimleri rahattır.

Yüksek verimli, düşük yakıt tüketimli, yedek parça erişimi kolay DEUTZ (Almanya) marka motor ile içiniz rahattır.

KAPASİTELER	
Kova Hacmi	2 m^3
Yükleme	4.000 kg
Maks. Koparma Kuvveti	85.000 N
Maks. Çekiş Kuvveti	104.000 N
Salınım Açısı	8°

BOYUTLAR	
Uzunluk*En*Yükseklik (cm)	730*160*213
Yerden Min. Yükseklik	46 cm
Maks. Kaldırma Yüksekliği	355 cm
Maks. Boşaltma Yüksekliği	142 cm

HAREKET ZAMANLARI	
Kova Kaldırma	6,3 saniye
Kova İndirme	4,0 saniye
Kova Boşaltma	3,6 saniye

HIZLAR	
Hız (1. Vites)	4,4 km/sa
Hız (2. Vites)	16,0 km/sa
Hız (3. Vites)	25,0 km/sa

AĞIRLIKLAR	
Çalışma Ağırlığı	11.520 kg
Yüklü Ağırlık	15.520 kg
Ön Aks (Boş)	5.040 kg
Arka Aks (Boş)	6.480 kg
Ön Aks (Yüklü)	11.400 kg
Arka Aks (Yüklü)	4.120 kg

* Makine ağırlığı seçeneklerle değişebilir

AKTARMA	
Tip	Modülasyonlu güç iletimli şanzıman
Tork Konvertörü	
Model	C272
Şanzıman	
Model	32421

AKSLAR	
Marka	KARER
Ön Aks	SAHR Kilitli
Arka Aks	SAHR Standart

FRENLER
Servis freni, yaylı hidrolik serbest bırakma (SAHR), tamamen kapalı, her tekerlek ucunda birden fazla ıslak disk
Park freni, yaylı hidrolik serbest bırakma (SAHR), tamamen kapalı, her tekerlek ucunda birden fazla ıslak disk
Acil durum freni, yaylı hidrolik serbest bırakma (SAHR), tamamen kapalı, her tekerlek ucunda birden fazla ıslak disk
Manuel acil fren serbest bırakma pompası standarttır. Dizel motor duruşu yaşanması halinde, yükleyici yer altından rahatlıkla çekilebilir

DİZEL MOTOR	
Model	DEUTZ BF4M1013FC
Güç	118kW (158 HP) @2300rpm
Maks. Tork	700Nm@1400rpm
Silindir	4 sıralı
Elektrik	12 V
Soğutma Sistemi	Su soğutmalı motor Doğrudan tahrikli fan
Emisyon	Faz 2 (Euro 2)
Hava Alımı	Alçak Konumlu Turboşarj ve Kuru Tip Hava Filtresi (ön filtre) + Dönüş ve Emme Filtrasyonu
Egzoz Sistemi	Katalitik Konvertör + Susturucu

TANK KAPASİTELERİ	
Yakıt Tankı	170 litre
Hidrolik Yağ Tankı	150 litre

ELEKTRİK	
Akü	1 * 165 / 180 AH
Starter	4 kW / 12 V
Korna/Geri vites sireni standarttır	
Yanıp sönen uyarı ışıkları standarttır	
Sürüş Işıkları	
Ön (Kanopi üstü)	2 tane LED
Ön (Bom üstü)	2 tane LED
Arka	2 tane LED

TEKERLEKLER	
Lastik Ebatları	12.00 R24 L-5 veya L-5S

www.karer.tr Ostim OSB Mh. 1235. Sk. N0:81 Yenimahalle / Ankara +90 553 531 77 50

KANOPİ
Tozu azaltmak için yıkanabilir kanopi zemini
Kol dayanağı
Ergonomik süspansiyonlu koltuk
İki yönlü çok iyi görüşe sahip ve çalışma sırasında rahat kullanım sağlayan oturma alanı

GÖSTERGE PANELİ
Ekran, araç parametrelerini ve çeşitli alarm bilgilerini görüntüleyebilir, böylece operatör yükleyicinin gerçek zamanlı durumunu anlayabilir, yükleyiciyi daha verimli ve güvenli bir şekilde çalıştırabilir
Uyarı ve alarm sistemleri sesli ve ışıklı uyarıya sahiptir

ŞASİ
Optimize edilmiş malzeme kalınlığına sahip yüksek mukavemetli, ağır darbe ve yüke dayanıklı çelik yapı
Arka şasinin ağır hizmet tipi tasarımı, cevheri kaldırırken ve kürerken yükleyiciyi daha iyi sabitler
Yüksek mukavemetli, aşınmaya dayanıklı çelikten yapılmış kova
Performansı optimize eden geliştirilmiş bom ve yük çerçevesi geometrisi
Çalışma esnasında oldukça iyi bir çift yönlü görüş ve rahat bir kullanım sağlayan oturma alanı

HİDROLİK
Yükleyici durduğunda, aksların frenlemesi standart
WALVOIL (İtalya) marka yüksek kaliteli joystick
WALVOIL (İtalya) marka yüksek kaliteli kontrol (kumanda) valfleri
Hidrolik yağ soğutucu
BOSCH REXROTH (Almanya) veya HYTEK marka ağır görev tipi dişli pompa
Kaldırma silindiri 2 adet
Merkez nokta mafsallı, iki çift etkili silindir
Boşaltma silindiri 1 adet
Frenleri el pompası ile serbest bırakma
Hidrolik joystick ile kontrol edilen direksiyon

YÖNLENDİRME (DİREKSİYON)
Joystick, kova hidrolik ana valfine yağ sağlayan dişli pompa ile donatılmıştır
Direksiyon ana vanası orta açık merkez tipindedir
Yönlendirmede CASAPPA (İtalya) marka hidrolik pompa kullanılmaktadır.
Bom ve kova kontrolünde, BOSCH REXROTH (Almanya) veya Hytek marka ağır görev tipi dişli pompa kullanılmaktadır

ÇALIŞMA ORTAMI KOŞULLARI	
Sıcaklık	-15°C ~ +45°C
Rakım	-1.500 metre ile +3.000 metre arasında çalışırken, 25℃ ortam sıcaklığında güç kaybı yaşanmaz

OPSİYONLAR
Görüş hattından uzaktan kumanda sistemi
Otomatik kuru tozlu yangın söndürme sistemi
Otomatik merkezi yağlama sistemi
İtmeli plaka (kova)
Üretim yönetim sistemi

MOTOR OPSİYONU (EURO 5, FAZ V)	
Model	DEUTZ TCD 4.1 L4
Tip	Turbo Şarjlı ve Su Soğutmalı
Güç	115kW@2300rpm
Maks. Tork	609Nm@1600rpm
Silindir	4 Sıralı
Elektrik	12 V
Emisyon	Faz V
Hava Alımı	Alçak Konumlu Turboşarj ve Kuru Tip Hava Filtresi (ön filtre) + Dönüş ve Emme Filtrasyonu
Egzoz Sistemi	Susturucu + Dizel Oksidasyon Katalizörü (DOC) + Dizel Partikül Filtresi (DPF) + Seçici Katalitik İndirgeme (SCR)

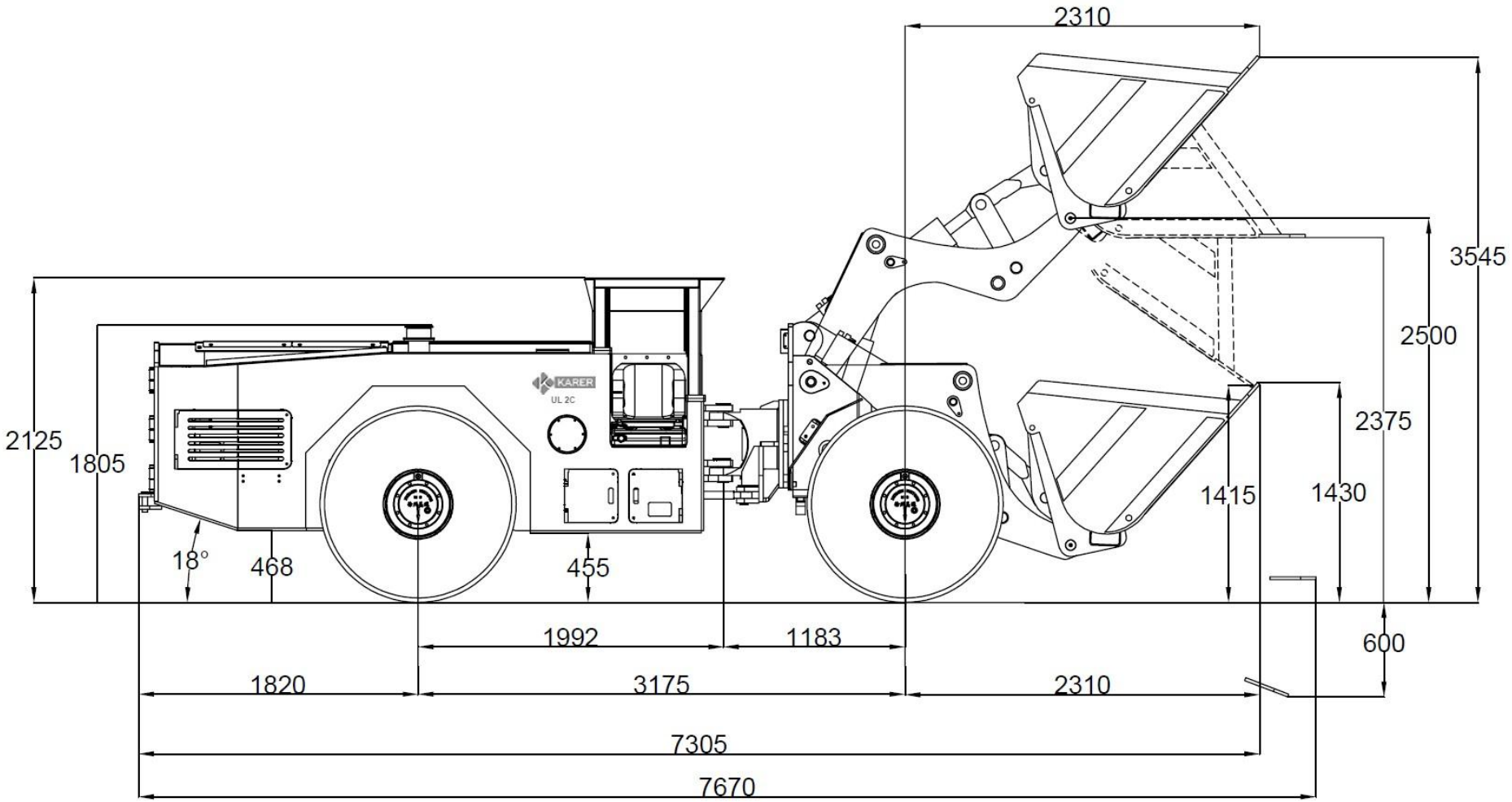
2310
3545
2500
2375
1430
1415
2125
1805
18°
468
455
1992
1183
600
1820
3175
2310
7305
7670
KARER
UL 2C

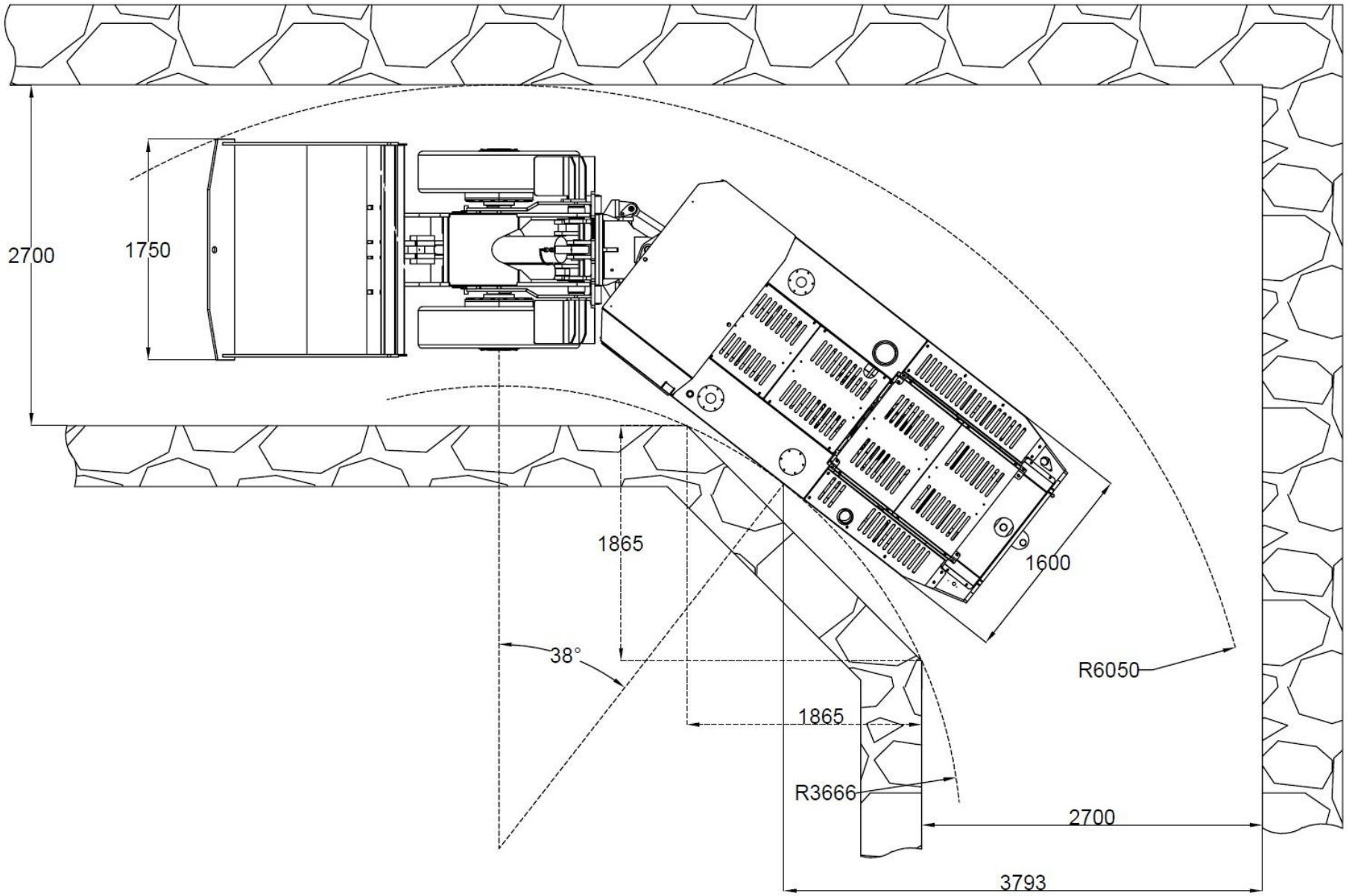
2700
1750
1865
1600
38°
R6050
1865
R3666
2700
3793



KARER

KARER KARADAVUT ERDEM MAKİNA ENERJİ SANAYİ VE TİCARET LİMİTED ŞİRKETİ

+90 553 531 77 50 satis@karer.tr

Ostim OSB Mh. 1235. Cd. No:81 Yenimahalle / ANKARA

www.karer.tr